А–А(1:5)

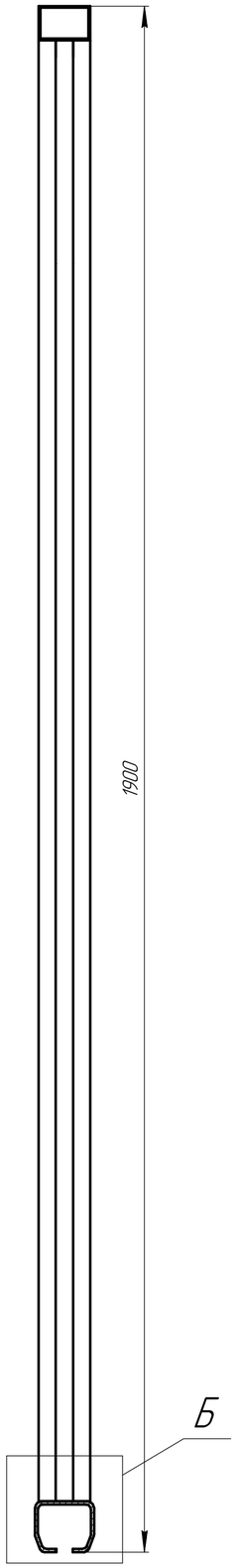

Вид с Улицы (1:15)

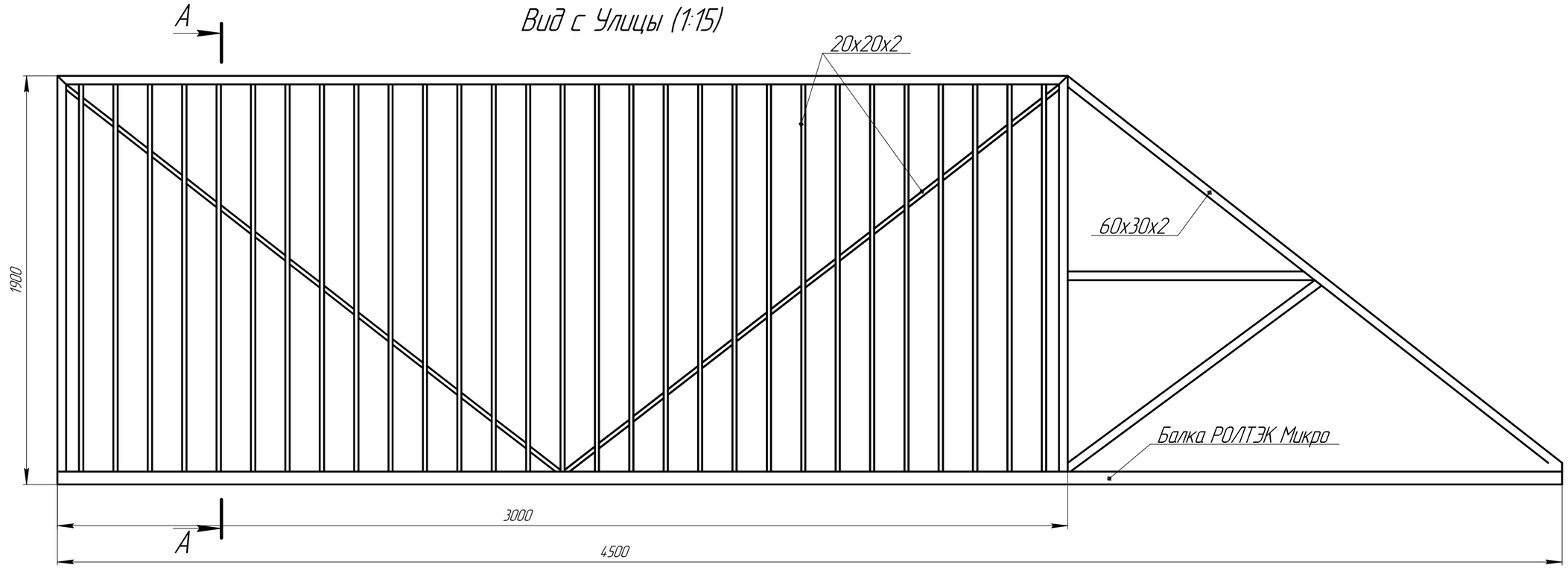

Б(1:1)

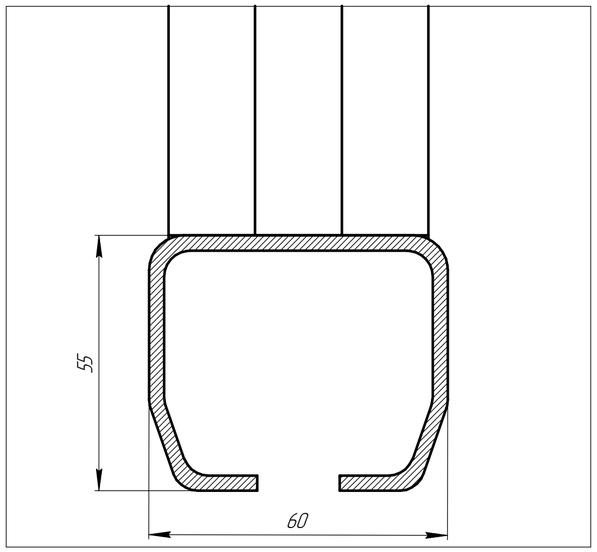

Изм.	Лист	№ докум.	Подп.	Дата	Ворота Микро	Лит.	Масса	Масштаб
Разраб.		Морозов О.Н.						
Пров.						Лист	Листов 1	
Т.контр.						ЕвроСистемы		
Н.контр.								
Утв.								

Перв. примен. | Справ. № | Подп. и дата | Инв. № дубл. | Взам. инв. № | Подп. и дата | Инв. № подл.

Копировал | Формат А2