## Стрела Стандарт (1:15)

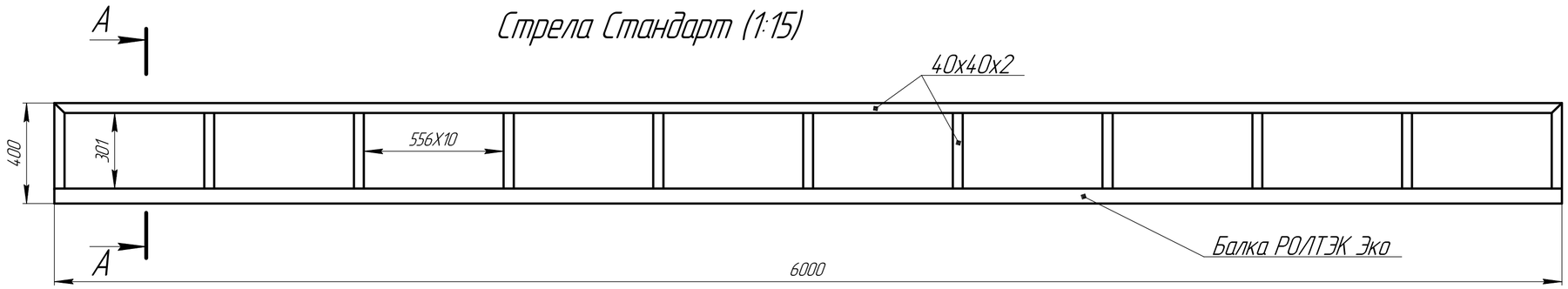


## А–А(1:2,5)

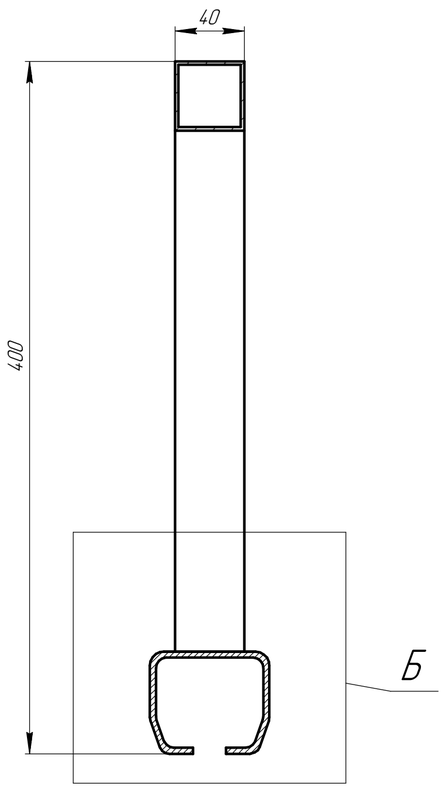


## Б

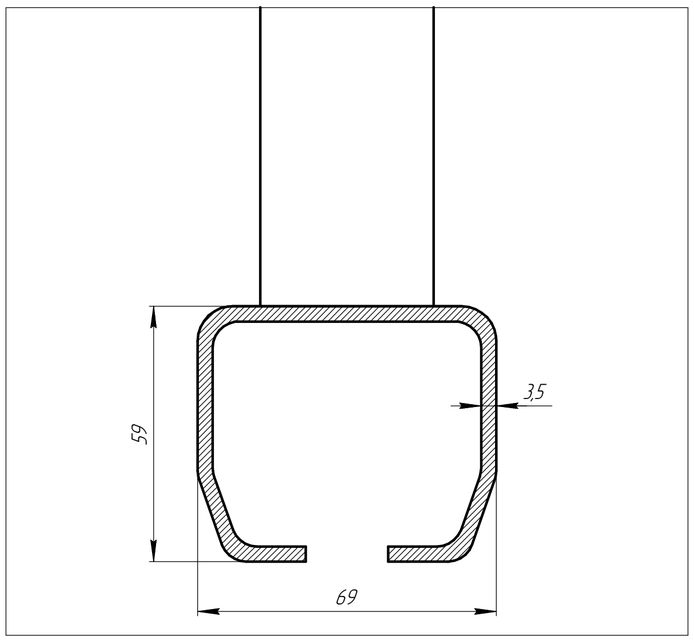


| | | | | | | | | |
|---|---|---|---|---|---|---|---|---|
| Изм. | Лист | № докум. | Подп. | Дата | Стрела стандарт Эко 6000 | Лит. | Масса | Масштаб 1:25 |
| Разраб. | | Морозов О.Н. | | | | Лист | Листов 1 | |
| Пров. | | | | | | ЕвроСистемы | | |
| Т.контр. | | | | | | | | |
| Н.контр. | | | | | | | | |
| Утв. | | | | | | | | |

Перв. примен. | Справ. № | Подп. и дата | Инв. № дубл. | Взам. инв. № | Подп. и дата | Инв. № подл.

Копировал | Формат А2