8 027908 508867 >

AC

ac

D812460 00101_03 29-07-21

ACCIONADOR PARA PORTÕES DE CORRER DE CREMALHEIRA MOTEP ΓΙΑ
ΣΥΡΟΜΕΝΕΣ ΚΑΓΚΕΛΟΠΟΡΤΕΣ ΜΕ ΚΡΕΜΑΓΙΕΡΑ
SIŁOWNIK DO BRAM PRZESUWNYCH ŁAŃCUCHOWYCH
ИСПОЛНИТЕЛЬНЫЙ МЕХАНИЗМ ДЛЯ РАЗДВИЖНЫХ ВОРОТ НА ЗУБЧАТОЙ РЕЙКЕ
POHON PRO POSUVNÉ BRÁNY S HŘEBENOVOU TYČÍ
KREMAYERLİ YANA KAYAR GİRİŞ KAPILARI İÇİN AKTÜATÖR

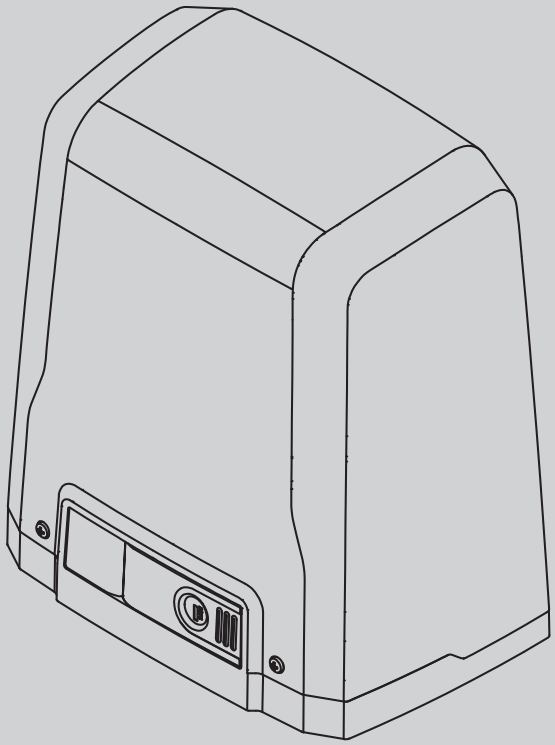

DEIMOS AC A 600

INSTRUÇÕES DE USO E DE INSTALAÇÃO
ΟΔΗΓΙΕΣ ΧΡΗΣΗΣ ΚΑΙ ΕΓΚΑΤΑΣΤΑΣΗΣ
INSTRUKCJA UŻYTKOWANIA I INSTALACJI
РУКОВОДСТВО ПО УСТАНОВКЕ И ЭКСПЛУАТАЦИИ
INÁVOD K OBSLUZE A INSTALACI
KULLANIM VE MONTAJ BİLGİLERİ

BFT

UNAC UK CA CE

AZIENDA CON
SISTEMA DI GESTIONE
CERTIFICATO DA DNV GL
= ISO 9001 =
= ISO 14001 =

Atenção! Ler atentamente as "Instruções" que se encontram no interior! **Προσοχή!** Διαβάστε με προσοχή τις "Προειδοποιήσεις" στο εσωτερικό! **Uwaga!** Należy uważnie przeczytać "Ostrzeżenia" w środku! **Внимание!** Внимательно прочтите находящиеся внутри "Инструкции"! **Varování!** Přečtěte si pozorně kapitolu "Upozornění"! **Dikkat!** İçinde bulunan "Uyarıları" dikkatle okuyunuz!

INSTALAÇÃO RÁPIDA - ΓΡΉΓΟΡΗ ΕΓΚΑΤΆΣΤΑΣΗ - SZYBKA INSTALACJA БЫСТРАЯ УСТАНОВКА - RYCHLÁ INSTALACE - HIZLI KURM

D812460 00101_03

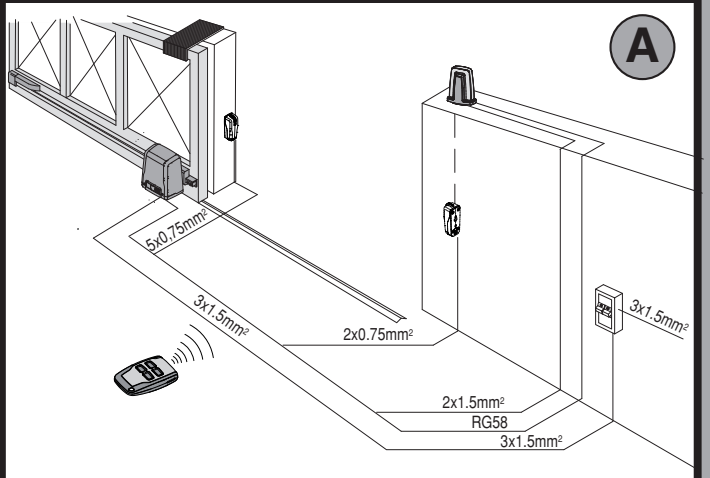

DISPOSIÇÃO DOS TUBOS, ΠΡΟΕΤΟΙΜΑΣΙΑ ΣΩΛΗΝΩΝ, PRZYGOTOWANIE PRZEWODÓW RUROWYCH, РАСПОЛОЖЕНИЕ ТРУБ, STAVEBNÍ PŘIPRAVENOST, BORULARIN HAZIRLANMASI.

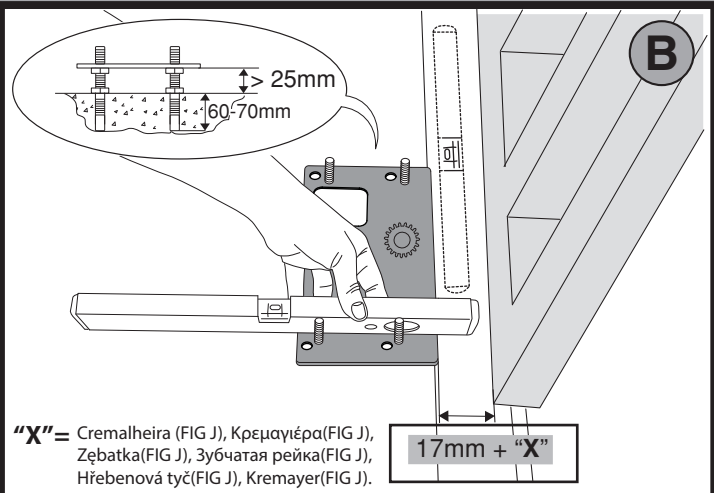

"X"= Cremalheira (FIG J), Κρεμαγιέρα(FIG J), Zębatka(FIG J), Зубчатая рейка(FIG J), Hřebenová tyč(FIG J), Kremayer(FIG J).

DISPOSIÇÃO FIXAÇÃO MOTOR, ΠΡΟΕΤΟΙΜΑΣΙΑ ΣΤΕΡΕΩΣΗΣ ΜΟΤΕΡ, PRZYGOTOWANIE DO ZAMOCOWANIA SILNIKA, УСТАНОВКА КРЕПЛЕНИЯ ДВИГАТЕЛЯ, PŘÍPRAVA UPEVNĚNÍ MOTORU, MOTOR SABITLEME HAZIRLIĞI.

REMOÇÃO DO CÁRTER DE COBERTURA
ΑΦΑΙΡΈΣΗ ΚΑΛΥΜΜΑΤΟΣ
ZDEJMOWANIE OSŁONY

УДАЛЕНИЕ ЗАЩИТНОГО КАРТЕРА
ODSTRANĚNÍ KRYTU
KAPLAMA KARTERİ ÇIKARILMASI

C

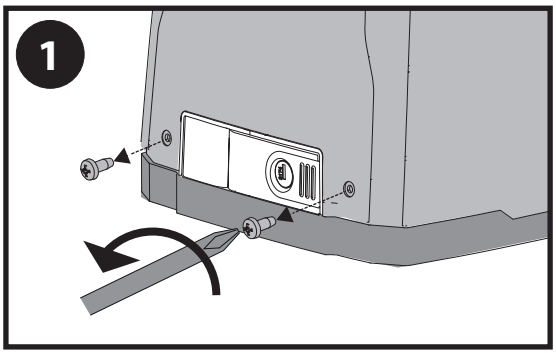

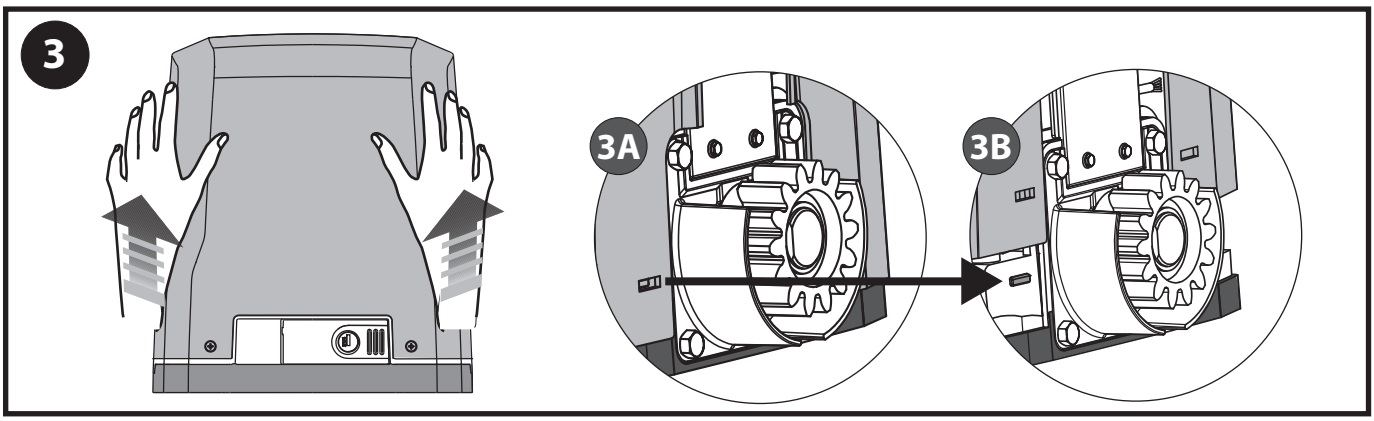

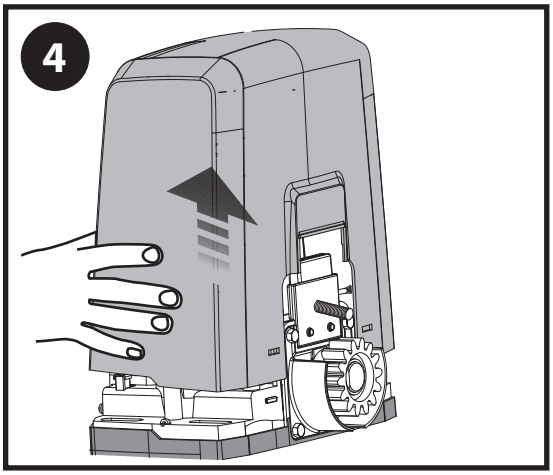

D

MONTAGEM MOTOR
ΤΟΠΟΘΕΤΗΣΗ ΜΟΤΕΡ
MONTAŻ SILNIKA
МОНТАЖ ДВИГАТЕЛЯ
MONTÁŽ MOTORU
MOTOR MONTAJI

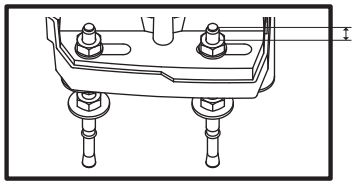

E

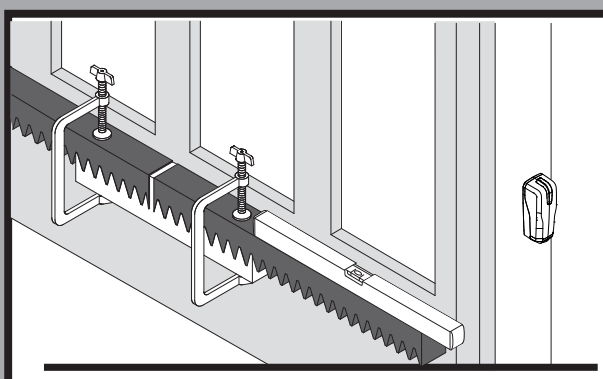

E1

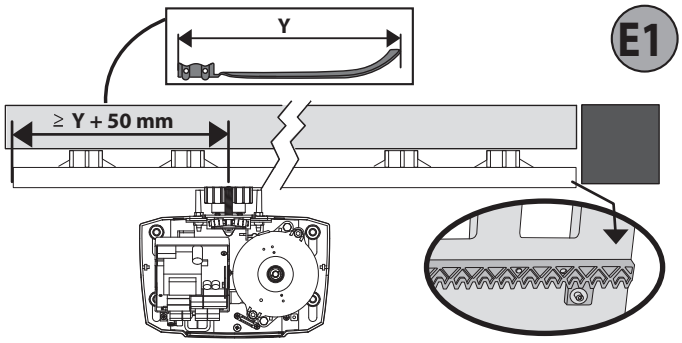

MONTAGEM ACESSÓRIOS TRANSMISSÃO
ΤΟΠΟΘΕΤΗΣΗ ΕΞΑΡΤΗΜΑΤΩΝ ΜΕΤΑΔΟΣΗΣ
MONTAŻ ELEMENTÓW NAPĘDOWYCH
МОНТАЖ УЗЛОВ ТРАНСМИССИИ
MONTÁŽ PŘÍSLUŠENSTVÍ POHONU
TRANSMISYON AKSESUARLARI MONTAJI

F

FIXAÇÃO BRAÇADEIRAS FIM-DE-CURSO (DX E SX)
ΣΤΕΡΕΩΣΗ ΣΤΗΡΙΓΜΑΤΩΝ ΤΕΡΜΑΤΙΚΩΝ,ΔΙΑΔΡΟΜΗΣ (ΔΕΞ. ΚΑΙ ΑΡΙΣΤ.)
MOCOWANIE OBEJM ZDERZAKÓW (PRAWY I LEWY)
КРЕПЛЕНИЕ СКОБ КОНЦЕВЫХ УПОРОВ (ПРАВ. И ЛЕВ.)
UPEVNĚNÍ KONZOL KONC. SPÍNAČŮ (PRAVÝ A LEVÝ)
LIMIT SVIÇLERI BRAKETLERI SABITLEME (SAĞ VE SOL)

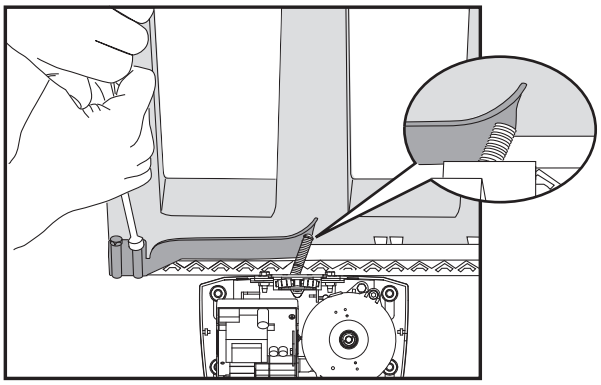

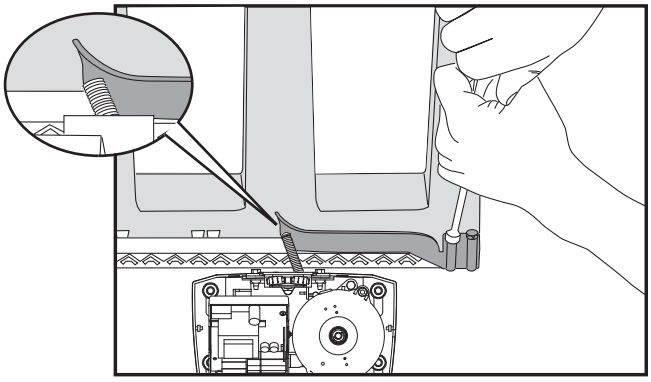

G

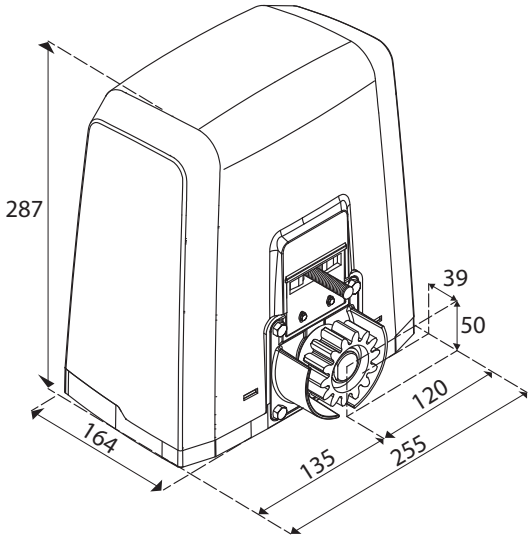

H

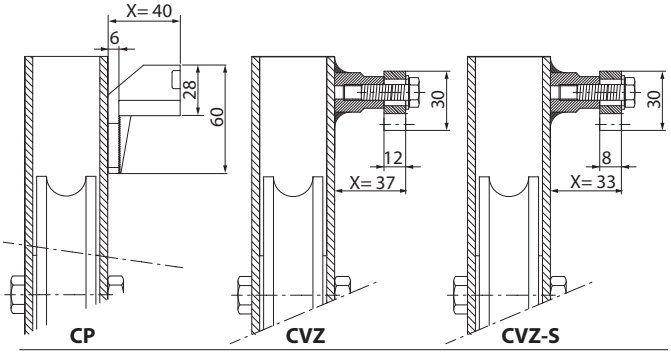

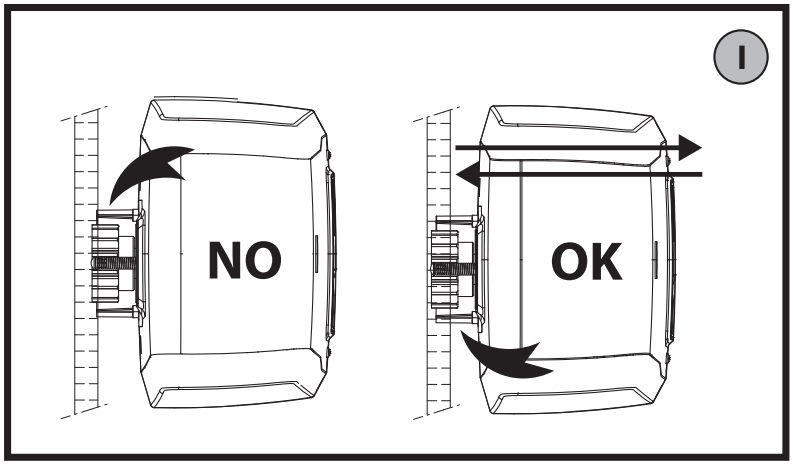

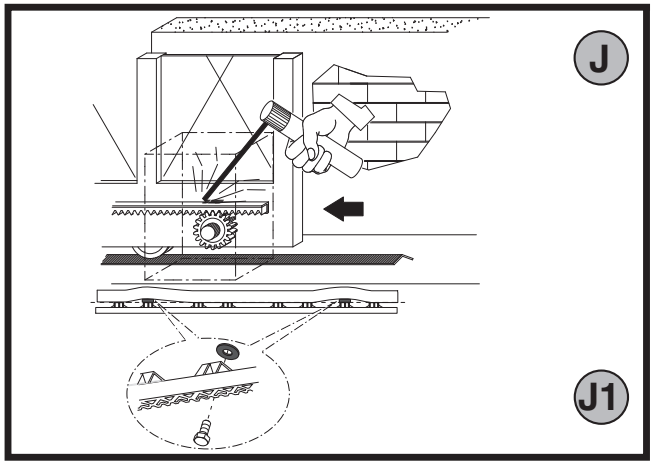

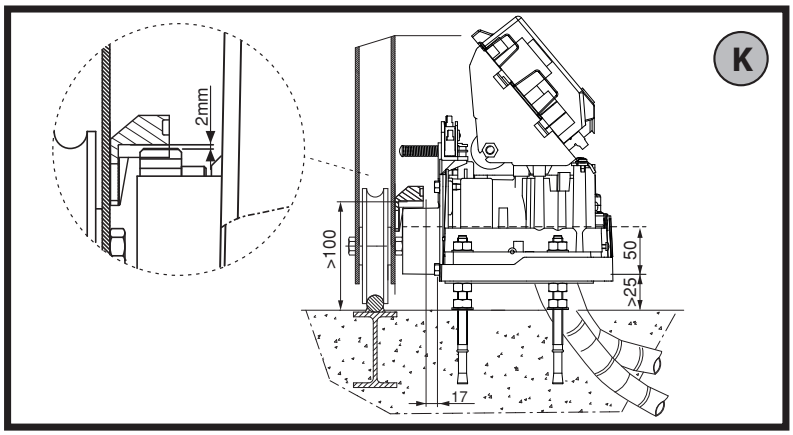

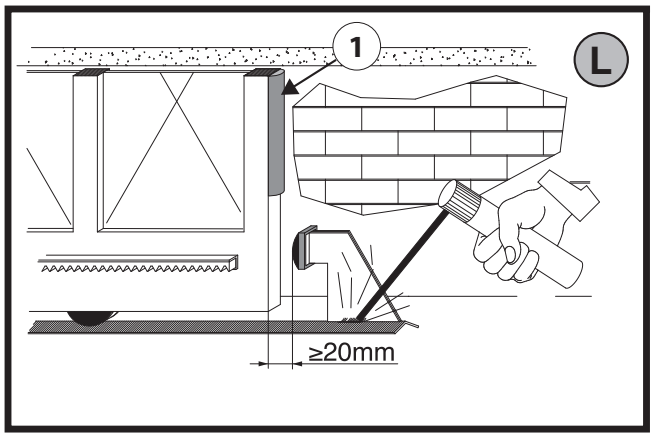

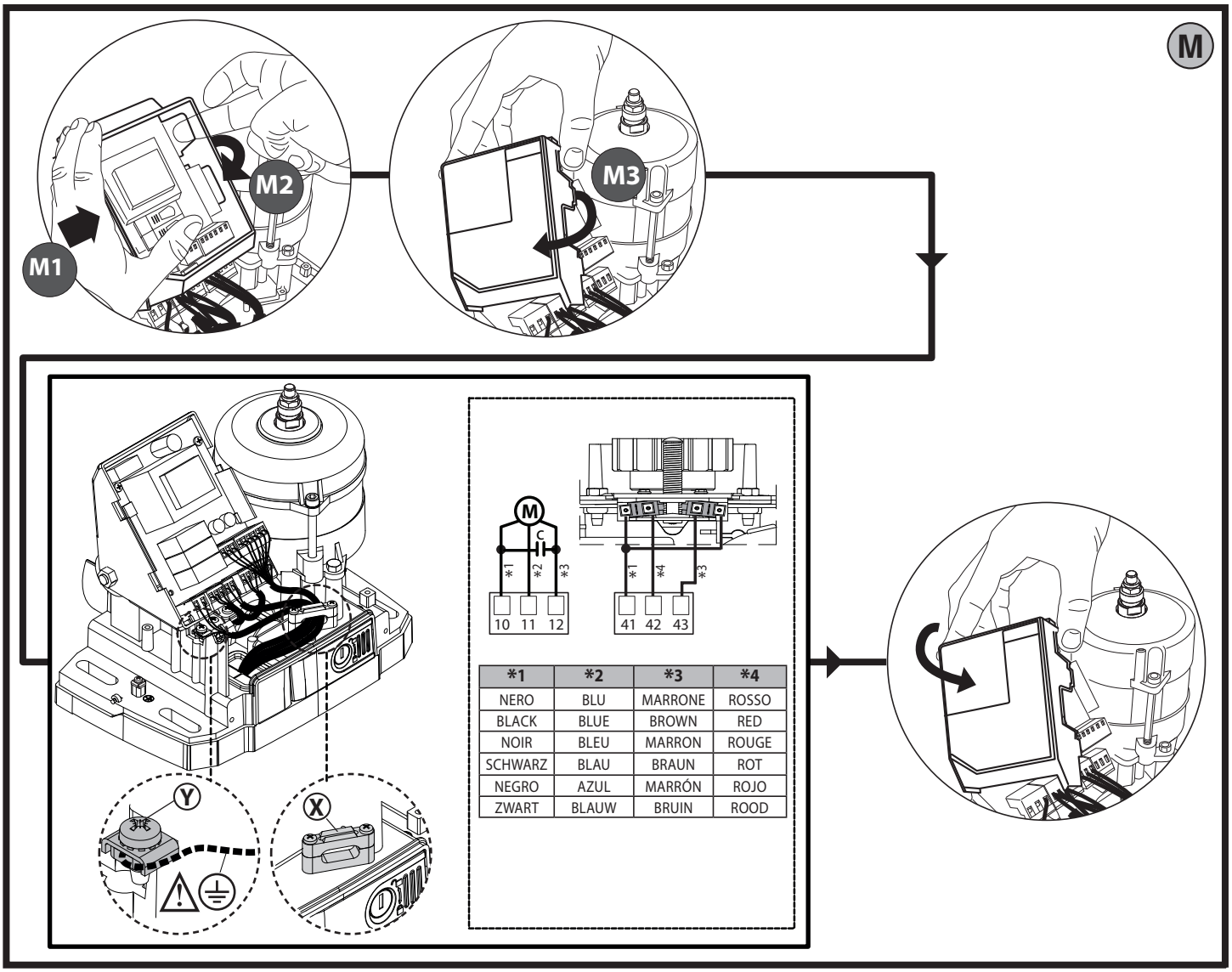

*1	*2	*3	*4
NERO	BLU	MARRONE	ROSSO
BLACK	BLUE	BROWN	RED
NOIR	BLEU	MARRON	ROUGE
SCHWARZ	BLAU	BRAUN	ROT
NEGRO	AZUL	MARRÓN	ROJO
ZWART	BLAUW	BRUIN	ROOD

D812460 00101_03

N

Não fornecidas
Δεν διατίθεται
Nie dostarczane w zestawie
Не входит в комплект поставки
Není součástí dodávky
Tedarik dahilinde değil

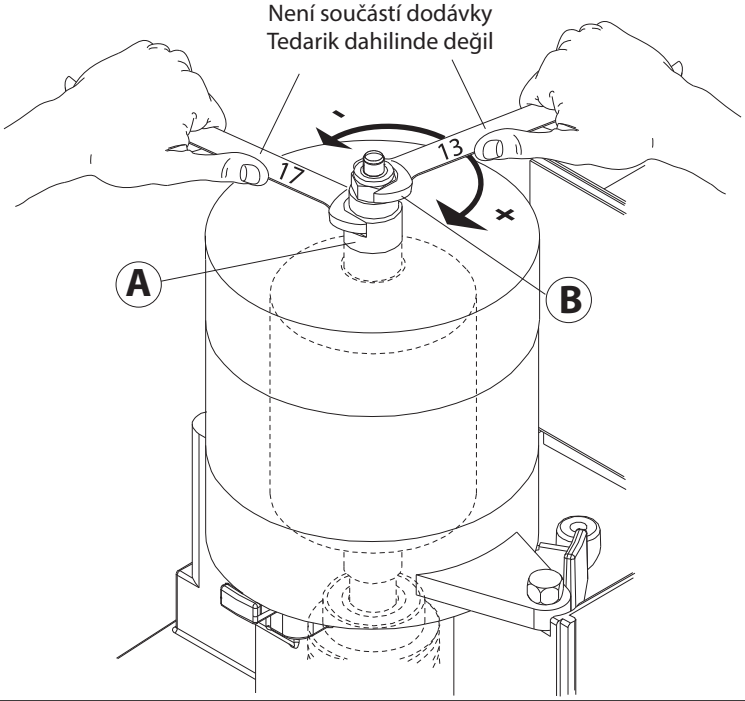

D812460 00101_02

1) GENERALIDADES
O acionador **DEIMOS AC A 600** proporciona uma ampla versatilidade de instalação, graças à posição extremamente baixa do pinhão, à compacidade do acionador e à regulação da altura e profundidade de que dispõe. A manobra manual de emergência efetua-se com extrema facilidade por meio de uma alavanca de desbloqueio.
A paragem no fim de curso é controlada por microinterruptores eletromecânicos.

2) DADOS TÉCNICOS

MOTOR	
Alimentação	110 - 120V 60Hz 220-230V 50/60 Hz(*)
Rotações motor	1400 min^{-1}
Potência absorvida	400 W
Condensador	14 µF (220-230V) 50 µF (120V)
Protecção térmica	150° C
Classe isolamento	F
Módulo pinhão (standard)	4mm (14 dentes)
Veloc. folha (standard)	9m/min
Peso max. folha-standard**	600kg (≈6000N)
Módulo pinhão (rápido)	4mm (18 dentes)
Veloc. folha (rápido)	11 m/min
Peso max. folha-rápido**	370kg (≈3700N)
Binário máx.	18Nm
Relação redução	1/30
Reacção ao choque	Ver parágrafo "APLICAÇÃO DE DISPOSITIVOS DE PROTEÇÃO ATIVOS"
Lubrificação	Graxa permanente
Manobra manual	Desbloqueio mecânico por alavanca
Tipo de utilização	Residencial
Unidade de controlo	SHYRA AC SL
Condições ambientais	de -20°C a +55°C
Grau de protecção	IP24
Ruído	<70dBA
Peso do operador	8,1 kg (≈81N)
Dimensões	Ver Fig. G
Ciclo máximo	5 ciclos/h com manobra de 50s

(*) Tensões especiais de alimentação a pedido.
** Não são previstas dimensões mínimas ou máximas para a parte guiada que pode ser utilizada

3) DISPOSIÇÃO DOS TUBOS FIG.A
Dispor a instalação eléctrica tomando como referência as normas vigentes para as instalações eléctricas CEI 64-8, IEC364, harmonização HD384 e outras normas nacionais.

4) DISPOSIÇÃO FIXAÇÃO MOTOR FIG.B
Efectuar uma escavação onde será executada a plataforma de cimento com os tira-fundos da placa base afogados, para a efectuar a fixação do grupo redutor, respeitando as cotas indicadas na FIG.B.

5) REMOÇÃO DO CÁRTER DE COBERTURA Fig.C
- Desparafusar os parafusos frontais específicos (FIG. C - rif.1)
- Empurrar como indicado na figura (FIG.C - rif.2 - rif.3) para desengatar o cárter dos dois pequenos blocos posteriores (FIG.C - rif.3A e FIG.C - rif.3B).
- Levantar o cárter (FIG.C - rif.4).

6) MONTAGEM DO MOTOR FIG.D

7) MONTAGEM DOS ACESSÓRIOS DE TRANSMISSÃO FIG.E - E1
Tipos de cremalheiras recomendadas (fig.H)

8) CENTRAGEM DA CREMALHEIRA EM RELAÇÃO AO PINHÃO FIG.I - J1 - K
⚠ PERIGO – A operação de soldadura deve ser executada por uma pessoa experiente e dotada de todos os equipamentos de protecção individuais previstos pelas normas de segurança vigentes FIG.L.

9) FIXAÇÃO DAS BRAÇADEIRAS DE FINAL DE CURSO FIG.F

10) RETÉNS DE PARAGEM Fig. L
⚠ PERIGO - O portão deve estar equipado com reténs de paragem mecânicos quer na abertura que no fecho, de forma a impedir a saída do portão da guia superior. E devem estar firmemente fixados no chão, alguns centímetros além do ponto de paragem eléctrica.

Nota: o perfil ativo (Fig. L ref.1) deve ser instalado de modo de não ser ativado pelas tranquetas mecânicas.

11) DESBLOQUEIO MANUAL (Ver MANUAL DE USO -FIG.3-).
Atenção Não empurrar VIOLENTAMENTE a folha do portão, mas ACOMPANHÁ-LA por todo o seu percurso.

12) LIGAÇÃO DA PLACA DE BORNES FIG. M
REMOVER a cobertura da placa separando-a como indicado (Fig. M1-M2-M3).
Uma vez que passados os cabos eléctricos nas calhas e fixados os vários componentes do automatismo nos pontos escolhidos, passa-se à fixação dos mesmos de acordo com as indicações e os esquemas ilustrados nos relativos manuais de instrução. Efectuar a ligação da fase, do neutro e da terra (obrigatória). O cabo de rede deve ser bloqueado no específico passa-fios (**FIG.M-ref.X**), o condutor de proteção (terra) com bainha isolante amarela/verde, deve estar ligado específico terminal (**FIG.M-ref.Y**).

ADVERTÊNCIAS - Nas operações de cablagem e instalação tomar como referência as normas vigentes e, seja como for, os princípios de boa técnica. Os condutores alimentados com tensões diferentes, devem ser fisicamente separados, ou devem ser adequadamente isolados com isolamento suplementar de pelo menos 1 mm.
Os condutores devem estar apertados por uma fixação suplementar perto dos bornes, por exemplo, por meio de braçadeiras. Todos os cabos de ligação devem ser mantidos adequadamente afastados dos dissipadores.

13) ⚠ 📖 PARA A CONFIGURAÇÃO DOS PARÂMETROS DO MOTOR, CONSULTAR O MANUAL DA CENTRAL

⚠ PERIGO - O regulador de binário deve ser calibrado antes de tornar operacional a automação.

14) REGULAÇÃO BINÁRIO MOTOR
A regulação deve ser realizada de acordo com o previsto pelas normas de segurança vigentes. Para tal objetivo é necessário regular o binário do motor como indicado:
- Retirar a alimentação de rede.
- Retirar os parafusos de fixação do cárter do motorredutor.
- Com a chave fixa 17, NÃO presente em dotação, bloquear o eixo do motor (Fig.N-ref."A").
  Com uma outra chave 13, NÃO presente em dotação, aparafusar a porca de autobloqueio (Fig.N-ref."B") para aumentar o binário ou afrouxar para diminuir o binário.
- Reposicionar a tampa de proteção do motorredutor e fixá-lo com os parafusos.

15) APLICAÇÃO DE DISPOSITIVOS DE PROTEÇÃO ATIVOS
Se o funcionamento do motor não necessita da presença de pessoas, instalar dispositivos de segurança de tipo "C" ou de tipo "E" de acordo com a EN12453 e em conformidade com a EN12978. Se as bordas perigosos forem protegidas da porta mediante costas ativas, verificar que os dados declarados sejam compatíveis com a unidade de motorização. Em particular, verificar que:
a. o extra curso seja superior a 30 mm;
b. a velocidade máxima seja maior que 9m/min, (11m/min versão rápida);
c. o intervalo de temperatura seja pelo menos -20°C +55°C;
d. o tempo de resposta seja compatível com o motor;
e. a costa seja apropriada ao tipo de borda a proteger;

⚠ ATENÇÃO: Verificar que o valor da força de impacto medido nos pontos previstos pela norma EN12445, seja inferior ao indicado na norma EN 12453.

ATENÇÃO! Uma configuração errada pode criar danos a pessoas, animais ou coisas.

INSTALLATION MANUAL

1) ΓΕΝΙΚΑ
Το μοτέρ **DEIMOS AC A 600** παρέχει μεγάλη ευελιξία εγκατάστασης χάρη στην εξαιρετικά χαμηλή θέση του πινιόν, στο μικρό του μέγεθος και στη ρύθμιση ύψους και βάθους που διαθέτει.
Ο χειροκίνητος χειρισμός έκτακτης ανάγκης μέσω μοχλού αποσύμπλεξης είναι εξαιρετικά απλός.
Η ακινητοποίηση στο τέρμα της διαδρομής ελέγχεται από ηλεκτρομηχανικούς μικροδιακόπτες.

2) ΤΕΧΝΙΚΑ ΧΑΡΑΚΤΗΡΙΣΤΙΚΑ	
Τροφοδοσία	110 - 120V 60Hz 220-230V 50/60 Hz(*)
Στροφές μοτέρ	1400 min^{-1}
Απορροφούμενη ισχύς	400 W
Πυκνωτής	14 μF (220-230V) 50 μF (120V)
Θερμική προστασία	150° C
Κατηγορία μόνωσης	F
Μονάδα πινιόν (standard)	4mm (14 δόντια)
Ταχύτητα πόρτας (standard)	9m/min
Μέγ. βάρος πόρτας -standard**	600kg (≈6000N)
Μονάδα πινιόν (γρήγορα)	4mm (18 δόντια)
Ταχύτητα πόρτας (γρήγορα)	11 m/min
Μέγ. βάρος πόρτας -γρήγορα)**	370kg (≈3700N)
Μέγ. ροπή	18Nm
Σχέση μείωσης	1/30
Αντίδραση στην κρούση	Βλέπε παράγραφο "ΤΟΠΟΘΕΤΗΣΗ ΤΩΝ ΕΝΕΡΓΩΝ ΣΥΣΤΗΜΑΤΩΝ ΠΡΟΣΤΑΣΙΑΣ"
Λίπανση	Μόνιμη με γράσο
Χειροκίνητος χειρισμός	Μηχανική αποσύμπλεξη με μοχλό
Τύπος χρήσης	Για οικιακή χρήση
Μονάδα ελέγχου	SHYRA AC SL
Συνθήκες περιβάλλοντος	από -20°C έως + 55°C
Βαθμός προστασίας	IP24
Θόρυβος	<70dBA
Βάρος ενεργοποιητή	8,1 kg (≈81N)
Διαστάσεις	Βλέπε Fig. **G**
Μέγιστος κύκλος	5 κύκλοι/ώρα με κίνηση 50s

(*) Ειδικές τάσεις τροφοδοσίας κατόπιν παραγγελίας.
** Δεν προβλέπονται ελάχιστες ή μέγιστες διαστάσεις για το κινούμενο εξάρτημα που μπορεί να χρησιμοποιηθεί

3) ΠΡΟΕΤΟΙΜΑΣΙΑ ΣΩΛΗΝΩΝ FIG.A
Προετοιμάστε την ηλεκτρική εγκατάσταση σύμφωνα με τους ισχύοντες κανονισμούς CEI 64-8, IEC364, το πρότυπο HD384 και τους άλλους εθνικούς κανονισμούς.

4) ΠΡΟΕΤΟΙΜΑΣΙΑ ΣΤΕΡΕΩΣΗΣ ΜΟΤΕΡ FIG.B
- Προετοιμάστε μια εκσκαφή για την πλάκα τσιμέντου στην οποία πρέπει να βυθιστούν τα αγκύρια της πλάκας βάσης για τη στερέωση του μοτέρ τηρώντας τις αποστάσεις στην **FIG.B.**

5) ΑΦΑΙΡΕΣΗ ΚΑΛΥΜΜΑΤΟΣ Fig.C
- Ξεβιδώστε τις δύο μπροστινές βίδες (FIG. C - rif.1).
- Σπρώξτε όπως στην εικόνα (FIG.C - rif.2 - rif.3) για να αποσυνδέσετε το κάλυμμα από τα δύο πίσω τεμάχια (FIG.C - rif.3A e FIG.C - rif.3B).
- Σηκώστε το κάλυμμα (FIG.C - rif.4).

6) ΤΟΠΟΘΕΤΗΣΗ ΜΟΤΕΡ FIG.D

7) ΤΟΠΟΘΕΤΗΣΗ ΕΞΑΡΤΗΜΑΤΩΝ ΜΕΤΑΔΟΣΗΣ FIG.E - E1
Συνιστώμενοι τύποι κρεμαγιέρας (fig.H)

8) ΚΕΝΤΡΑΡΙΣΜΑ ΚΡΕΜΑΓΙΕΡΑΣ ΩΣ ΠΡΟΣ ΤΟ ΠΙΝΙΟΝ FIG. I - J1 - K
⚠ ΚΙΝΔΥΝΟΣ - Η συγκόλληση πρέπει να γίνει από εξειδικευμένο τεχνικό που διαθέτει όλα τα ατομικά συστήματα προστασίας σύμφωνα με τους ισχύοντες κανονισμούς ασφαλείας FIG.L.

9) ΣΤΕΡΕΩΣΗ ΣΤΗΡΙΓΜΑΤΩΝ ΤΕΡΜΑΤΙΚΟΥ ΔΙΑΔΡΟΜΗΣ FIG.F

10)ΤΕΡΜΑΤΙΚΑ ΑΚΙΝΗΤΟΠΟΙΗΣΗΣ FIG.L
⚠ ΚΙΝΔΥΝΟΣ - Η πόρτα πρέπει να διαθέτει μηχανικά τερματικά ακινητοποίησης τόσο στο άνοιγμα όσο και στο κλείσιμο, έτσι ώστε να μην επιτρέπεται η έξοδός της από τον πάνω οδηγό. Τα τερματικά θα πρέπει να είναι στερεωμένα στο δάπεδο, λίγα εκατοστά πέρα από το σημείο ηλεκτρικής ακινητοποίησης.

Σημείωση: ο ανιχνευτής εμποδίων (Fig.L ref.1) πρέπει να εγκατασταθεί έτσι ώστε να μην ενεργοποιείται από τα μηχανικά στοπ.

11) ΧΕΙΡΟΚΙΝΗΤΗ ΑΠΟΣΥΜΠΛΕΞΗ (Βλ. ΟΔΗΓΙΕΣ ΧΡΗΣΗΣ -FIG.3-). Προσοχή Μη σπρώχνετε ΑΠΟΤΟΜΑ την πόρτα, αλλά ΣΥΝΟΔΕΨΤΕ την σε όλη τη διαδρομή της.

12) ΣΥΝΔΕΣΗ ΒΑΣΗΣ ΑΚΡΟΔΕΚΤΩΝ Fig. M
Αφαιρέστε το κάλυμμα πλακέτας απελευθερώνοντάς το σύμφωνα με τις οδηγίες (Fig. M1-M2-M3).
Αφού περάσετε τα κατάλληλα ηλεκτρικά καλώδια στα κανάλια και στερεώσετε τα διάφορα εξαρτήματα του αυτοματισμού στα επιλεγμένα σημεία, θα πρέπει να εκτελέσετε τη σύνδεση σύμφωνα με τις οδηγίες και τα σχέδια του εγχειριδίου οδηγιών. Συνδέστε τη φάση, το ουδέτερο και τη γείωση (υποχρεωτική). Το ηλεκτρικό καλώδιο πρέπει να ασφαλίσει στον ειδικό σφιγκτήρα (**FIG.M-ref.X**), ο αγωγός προστασίας (γείωση) με κίτρινο/πράσινο μανδύα πρέπει να συνδεθεί στον ειδικό ακροδέκτη (**FIG.M-ref.Y**).

ΠΡΟΕΙΔΟΠΟΙΗΣΕΙΣ - Για τις διαδικασίες καλωδίωσης και εγκατάστασης πρέπει να εφαρμόζονται οι ισχύοντες κανονισμοί και οι κανόνες της ορθής τεχνικής. Οι αγωγοί που τροφοδοτούνται με διαφορετικές τάσεις, πρέπει να διαχωρίζονται ή να μονώνονται κατάλληλα με πρόσθετη μόνωση τουλάχιστον 1mm.
Οι αγωγοί πρέπει να στερεώνονται με πρόσθετο σύστημα κοντά στους ακροδέκτες, για παράδειγμα με δετικά καλωδίων. Όλα τα καλώδια σύνδεσης πρέπει να διατηρούνται σε απόσταση ασφαλείας από τις ψύκτρες.

13) ⚠ 📖 ΓΙΑ ΤΗ ΡΥΘΜΙΣΗ ΤΩΝ ΠΑΡΑΜΕΤΡΩΝ ΤΟΥ ΜΟΤΕΡ, ΑΝΑΤΡΕΞΤΕ ΣΤΟ ΕΓΧΕΙΡΙΔΙΟ ΤΗΣ ΚΕΝΤΡΙΚΗΣ ΜΟΝΑΔΑΣ

⚠ ΚΙΝΔΥΝΟΣ - Ο ρυθμιστής ροπής, πρέπει να ρυθμιστεί πριν θέσετε σε λειτουργία το σύστημα αυτοματισμού

14) ΡΥΘΜΙΣΗ ΚΙΝΗΤΗΡΙΑΣ ΡΟΠΗΣ
Η ρύθμιση πρέπει να γίνει σύμφωνα με τα όσα προβλέπονται από τους ισχύοντες κανονισμούς ασφαλείας. Για το σκοπό αυτό είναι απαραίτητο να ρυθμίσετε την κινητήρια ροπή ως εξής:
- Διακόψτε την τροφοδοσία του ρεύματος.
- Αφαιρέστε τις βίδες στερέωσης του καλύμματος ηλεκτρομειωτήρα.
- Με το γερμανικό κλειδί 17 που ΔΕΝ παρέχεται παρέχ, μπλοκάρετε τον κινητήριο άξονα (Fig.N-αρ. "A").
  Με ένα άλλο κλειδί 13 που ΔΕΝ παρέχεται, βιδώστε το παξιμάδι ασφαλείας (Fig.N-αρ. "B") για να αυξήστε τη ροπή ή ξεβιδώστε το για να την μειώσετε.
- Τοποθετήστε το καπάκι προστασίας του ηλεκτρομειωτήρα και στερεώστε το με τις βίδες.

15) ΤΟΠΟΘΕΤΗΣΗ ΤΩΝ ΕΝΕΡΓΩΝ ΣΥΣΤΗΜΑΤΩΝ ΠΡΟΣΤΑΣΙΑΣ
Αν η λειτουργία του μοτέρ δεν γίνεται με άτομο παρόν, τοποθετήστε συστήματα ασφαλείας τύπου "C" ή τύπου "E" σύμφωνα με το πρότυπο EN12453 και EN12978. Αν προστατεύονται τα επικίνδυνα άκρα του φύλλου με ενεργούς ανιχνευτές εμποδίων, βεβαιωθείτε ότι τα δηλωμένα στοιχεία είναι συμβατά με τη μονάδα μηχανοκίνησης. Ειδικότερα βεβαιωθείτε ότι:
α. η έξτρα διαδρομή είναι μεγαλύτερη από 30 mm,
β. η μέγιστη ταχύτητα είναι μεγαλύτερη από 9m/min, (11m/min στη γρήγορη έκδοση),
γ. το πεδίο θερμοκρασίας είναι τουλάχιστον -20°C+55°C,
δ. ο χρόνος απόκρισης είναι συμβατός με το μοτέρ,
ε. ο ανιχνευτής εμποδίων είναι κατάλληλος για τον τύπο του προστατευόμενου άκρου,

⚠ ΠΡΟΣΟΧΗ: Βεβαιωθείτε ότι η τιμή της δύναμης κρούσης που μετριέται στα σημεία τα οποία ορίζει το πρότυπο EN12445, είναι κατώτερη από την τιμή που προβλέπει το πρότυπο EN 12453.

ΠΡΟΣΟΧΗ! Η λανθασμένη ρύθμιση μπορεί να προκαλέσει ατυχήματα ή βλάβες.

D812460 00101_03

1) UWAGI OGÓLNE
Siłownik **DEIMOS AC A 600** dzięki bardzo obniżonej pozycji koła zębatego, zwartej konstrukcji oraz możliwości regulowania wysokości i głębokości, oferuje wiele możliwości montażowych.
Ręczny cykl awaryjny jest wyjątkowo prosty: wystarczy użyć dźwigni odblokowującej.
Zatrzymaniem po zakończeniu ruchu sterują elektromechaniczne mikroprzełączniki.

2) DANE TECHNICZNE	
Zasilanie	110 - 120V 60Hz 220-230V 50/60 Hz(*)
Obroty silnika	1400 min^{-1}
Moc pobierana	400 W
Kondensator	14 µF (220-230 V) 50 µF (120 V)
Zabezpieczenie termiczne	150° C
Klasa izolacji	F
Moduł koła zębatego (standard)	4mm (14 zębów)
Prędkość skrzydła (standard)	9m/min
Max ciężar skrzydła -standard**	600kg (≈6000N)
Moduł koła zębatego (szybko)	4mm (18 zębów)
Prędkość skrzydła (szybko)	11 m/min
Max ciężar skrzydła-szybko**	370kg (≈3700N)
Max moment obrotowy	18Nm
Przełożenie	1/30
Reakcja na uderzenie	Patrz punkt "ZASTOSOWANIE DODATKOWYCH URZĄDZEŃ OCHRONNYCH"
Smarowanie	Smar stały
Sterowanie ręczne	Mechaniczne odblokowanie dźwignią
Rodzaj pracy	Teren mieszkalny
Urządzenie sterujące	SHYRA AC SL
Warunki otoczenia	od --20°C do + 55°C
Stopień ochrony	IP24
Hałas	<70dBA
Ciężar operacyjny:	8,1 kg (≈81N)
Wymiary	Zobacz Fig. G
Cykl maksymalny	5 cykli/h, czas manewru 50 s.

(*) Specjalne wartości napięcia zasilania dostępne na życzenie.
** Nie przewidziano wymiarów minimalnych ani maksymalnych dla części sterowanej, którą można wykorzystać

3) UŁOŻENIE PRZEWODÓW Fig. A
Przygotować instalację elektryczną w oparciu o przepisy obowiązujące dla instalacji elektrycznych CEI 64-8, IEC364, porozumienie HD384 oraz inne normy krajowe.

4) PRZYGOTOWANIE DO ZAMOCOWANIA SILNIKA Fig.B
- Przygotować wykop, w którym zabetonowane zostaną śruby kotwiące płyty mocującej zespołu reduktora, przestrzegając wartości przedstawionych na Fig.B.

5) ZDEJMOWANIE OSŁONY Fig. C
- Wykręcić obie specjalne śruby frontowe (FIG. C - rif.1).
- Popchnąć, tak jak pokazano na rysunku (FIG.C - rif.2 - rif.3) i odczepić osłonę z obu elementów przytrzymujących z tyłu (FIG.C - rif.3A e FIG.C - rif.3B).
- Podnieść osłonę (FIG.C - rif.4).

6) MONTAŻ SILNIKA Fig.D

7) MONTAŻ ELEMENTÓW NAPĘDOWYCH Fig.E- E1
Zalecane typy zębatek (Rys. H)

8) CENTROWANIE ZĘBATKI WZGLĘDEM KOŁA ZĘBATEGO Fig.I - J1 - K
ZAGROŻENIE – czynność spawania może zostać wykonane tylko przez kompetentną osobę, wyposażoną we wszelkie urządzenia ochrony osobistej (FIg. L).

9) MOCOWANIE WSPORNIKÓW KRAŃCOWYCH FIG. F

10) OGRANICZNIKI Fig.L
ZAGROŻENIE – Bramę należy wyposażyć w ograniczniki mechaniczne zarówno po stronie otwierania jak i zamykania, aby uniemożliwić wysunięcie się bramy z górnej prowadnicy Ograniczniki należy dokładnie przymocować do ziemi, kilka centymetrów ponad punktem ogranicznika elektrycznego.
Uwaga: listwę stykową (Fig. L ref.1) należy zainstalować w taki sposób, aby nie aktywowały jej mechaniczne ograniczniki ruchu.

11) ODBLOKOWANIE RĘCZNE (Zobacz INSTRUKCJA OBSŁUGI -FIG.3-). Uwaga Nie popychać NA SIŁĘ skrzydła bramy, ale PODTRZYMYWAĆ je podczas trwania całego manewru.

12) PODŁĄCZENIE SKRZYNKI ZACISKOWEJ Fig. M
Aby zdjąć osłonę karty, odpiąć ją tak jak pokazano (Rys. M1-M2-M3).
Po przełożeniu odpowiednich kabli elektrycznych w kanałach i zamocowaniu poszczególnych elementów automatu w przeznaczonych do tego punktach, przechodzi się do ich podłączenia zgodnie ze wskazówkami i schematami przedstawionymi w relatywnych instrukcjach obsługi. Kabel sieciowy należy zamocować w odpowiednim zacisku kablowym (**FIG.M-ref.X**), przewód ochronny (uziemienie) z izolacyjną osłonką koloru żółto-zielonego należy podłączyć do odpowiedniego mocowania (**FIG.M-ref.Y**).

OSTRZEŻENIE – Podczas prowadzenia okablowania oraz podczas czynności instalacyjnych należy stosować się do wymogów obowiązujących norm oraz do zasad wiedzy technicznej. Przewody zasilane napięciami o rożnej wartości powinny być fizycznie od siebie oddzielone lub odpowiednio izolowane dodatkową izolacją o grubości co najmniej 1 mm.
Przewody należy dodatkowo umocować w pobliżu zacisków, na przykład za pomocą chomątek. Wszystkie kable połączeniowe powinny być umieszczone w odpowiedniej odległości od radiatora.

13) INFORMACJE NA TEMAT USTAWIANIA PARAMETRÓW SILNIKA ZNAJDUJĄ SIĘ W INSTRUKCJI OBSŁUGI CENTRALI

ZAGROŻENIE - Regulator momentu trzeba skalibrować przed uruchomieniem automatu.

14) REGULACJA MOMENTU NAPĘDOWEGO
Moment napędowy należy wyregulować zgodnie z obowiązującymi normami bezpieczeństwa. W tym celu należy zastosować się do poniższych wskazówek:
- Odciąć zasilanie sieciowe.
- Odkręcić śruby mocujące osłonę motoreduktora.
- Kluczem w rozmiarze 17 (NIE na wyposażeniu) zablokować wał silnika (rys. N -odniesienie "A").
  Drugim kluczem w rozmiarze 13 (NIE na wyposażeniu) dokręcić nakrętkę samoblokującą (rys. N - odniesienie "B") w celu zwiększenia momentu napędowego lub poluzować, w celu jego zmniejszenia.
- Ponownie nałożyć osłonę zabezpieczającą motoreduktor i przykręcić śrubami.

15) ZASTOSOWANIE DODATKOWYCH URZĄDZEŃ OCHRONNYCH
Jeżeli praca silnika nie wymaga obecności człowieka, zainstalować urządzenia bezpieczeństwa typu "C" lub typu "E", zgodnie z normą EN12453, spełniające wymogi normy EN12978. Jeżeli niebezpieczne krawędzie skrzydła są zabezpieczone listwami krawędziowymi, sprawdzić czy skalibrowane parametry są zgodne z urządzeniem napędowym. Sprawdzić zwłaszcza, czy:
a. wyłącznik położeń maksymalnych jest zainstalowany w odległości ponad 30 mm;
b. prędkość maksymalna wynosi ponad 9 m/min, (11 m/min w wersji szybkiej);
c. zakres temperatury wynosi co najmniej -20°C +55°C;
d. czas odpowiedzi jest kompatybilny z silnikiem;
e. listwa dostosowuje się do typu chronionej krawędzi;

UWAGA: Sprawdzić, czy wartość siły uderzenia zmierzona w punktach przewidzianych normą EN12445 jest niższa od wartości wskazanej w normie EN 12453.

OSTROŻNIE! Nieprawidłowe zaprogramowanie może spowodować obrażenia osób lub zwierząt albo szkody rzeczowe.

MONTAGEANLEITUNG

1) ОСНОВНЫЕ ПОЛОЖЕНИЯ
Исполнительный блок **DEIMOS AC A 600** имеет широкий диапазон вариантов установки благодаря максимально низкому расположению зубчатого колеса, своей компактности и возможности регулировки высоты и глубины расположения.
Аварийное ручное управление выполняется очень легко с помощью рычага разблокировки.
Остановка посредством концевого ограничителя управляется электромеханическими микропрерывателями.

2) ТЕХНИЧЕСКИЕ ХАРАКТЕРИСТИКИ	
Питание	110 - 120V 60Hz 220-230V 50/60 Hz(*)
Обороты электродвигателя	1400 min^{-1}
Потребляемая мощность	400 W
Конденсатор	14 µF (220-230 V) 50 µF (120 V)
Термическая защита	150° C
Класс изоляции	F
Модуль зубчатого колеса (standard)	4 мм (14 зубьев)
Скорость створки (standard)	9 м/мин
Максимальный вес створки-standard**	600kg (≈6000N)
Модуль зубчатого колеса (быстрое)	4 мм (18 зубьев)
Скорость створки (быстрое)	11 м/мин
Максимальный вес створки -быстрое**	370kg (≈3700N)
Максимальное значение крутящего момента	18Н•м
Понижающее передаточное число	1/30
Реакция на удар	См. параграф "ПРИМЕНЕНИЕ АКТИВНЫХ ЗАЩИТНЫХ УСТРОЙСТВ"
Тип смазки	Смазка на весь срок службы
Ручное управление	Механическое разблокирование рычагом
Тип эксплуатации	Жилой
Контрольный узел	SHYRA AC SL
Температура окружающей среды	от -20°C до + 55°C
Степень защиты	IP24
Уровень шума	<70 дБА
Вес управляющего устройства	8,1 кг (≈81 Н)
Размеры	См. Fig. G
Максимальный цикл	5 цикл/ч при маневре 50 с

(*) работа с другим напряжением питания предоставляется по запросу.
** Не предусмотрены минимальные или максимальные размеры для управляемой части, которая может быть использована

3) УСТАНОВКА ТРУБ (Fig. A)
Электрическое устройство подготавливают согласно действующим стандартам для электрических устройств CEI 64-8, IEC364, документу о гармонизации стандартов HD384 и другим национальным стандартам.

4) УСТАНОВКА ФИКСАТОРОВ ДВИГАТЕЛЯ (Fig. B)
- Подготовка котлована, в котором заливают цементированную площадку под плиту основания с утопленными анкерными болтами для крепления редуктора в сборе, с соблюдением размеров, указанных на Fig. B.

5) УДАЛЕНИЕ ЗАЩИТНОГО КАРТЕРА Fig.C
- Развинтить два специальных фронтальных винта (FIG. C - rif.1).
- Толкнуть, как показано на рисунке (FIG.C - rif.2 - rif.3), чтобы отцепить картер от двух задних блоков (FIG.C - rif.3A e FIG.C - rif.3B).
- Поднять картер (FIG.C - rif.4).

6) МОНТАЖ ДВИГАТЕЛЯ (Fig. D)
7) МОНТАЖ УЗЛОВ ТРАНСМИССИИ Fig. E - E1
Рекомендуемые типы зубчатой рейки (рис.H)

8) ЦЕНТРОВКА ЗУБЧАТОЙ РЕЙКИ ОТНОСИТЕЛЬНО ЗУБЧАТОГО КОЛЕСА (Fig. I - J1 - K)
ОПАСНОСТЬ! – Операция сварки должна выполняться обученным персоналом с использованием индивидуальных средств защиты, предусмотренных правилами техники безопасности (Fig. L).

9) КРЕПЛЕНИЕ СКОБ КОНЦЕВЫХ ВЫКЛЮЧАТЕЛЕЙ FIG.F

10) МЕХАНИЧЕСКИЕ СТОПОРЫ (Fig. L)
ОПАСНОСТЬ!–Ворота должны оборудоваться механическими стопорами как для отрывания, так и для закрытия, во избежание выхода ворот за пределы верхней направляющей. Они должны быть надежно прикреплены к грунту на несколько сантиметров дальше точки концевого выключателя.

Примечание: активная кромка (Рис L ref.1) должна устанавливаться так, чтобы она не активировалась механическими стопорами.

11) РУЧНАЯ РАЗБЛОКИРОВКА (см. РУКОВОДСТВО ПО ЭКСПЛУАТАЦИИ -Fig. 3-).
Внимание! Не допускается остановка створки ворот С ПРИМЕНЕНИЕМ СИЛЫ, тогда как следует СОПРОВОЖДАТЬ ее движение на всем пути.

12) ПОДСОЕДИНЕНИЕ КЛЕММНОЙ КОРОБКИ, Fig. M
Извлечь крышку платы, открепив ее в соответствии с указаниями (Рис. M1-M2-M3).
Пропустить соответствующие электрические кабели (фазовый, нулевой и заземления) через короба и зафиксировать различные компоненты автоматического оборудования в предназначенных для этого точках, осуществляя прокладку кабеля в соответствии с указаниями и схемами, приведенными в соответствующих руководствах. Присоединить фазовый провод, нулевой и провод заземления (обязательно). Сетевой кабель блокируется в специальном кабельном зажиме (**FIG.M-ref.X**), провод заземления с изолирующей оболочкой желто-зеленого цвета должен подсоединяться к соответствующему зажиму для проводов (**FIG.M-ref.Y**).

ПРЕДУПРЕЖДЕНИЯ - При выполнении кабельных подключений и монтажа электрооборудования руководствуйтесь действующими нормами и ПУЭ. Проводники, к которым подается питание с разным напряжением, должны быть физически разделены или надлежащим образом изолированы с помощью дополнительной изоляции толщиной не менее 1 мм.
Провода у клемм должны быть закреплены дополнительными приспособлениями, например, хомутами. Все соединительные кабели должны проходить вдали от радиаторов.

13) НАСТРОЙКИ ПАРАМЕТРОВ ЭЛЕКТРОДВИГАТЕЛЯ СМ. В РУКОВОДСТВЕ ПО ЭКСПЛУАТАЦИИ ПОДСТАНЦИИ

ОПАСНОСТЬ - Перед включением автоматики необходимо откалибровать регулятор крутящего момента.

14) РЕГУЛИРОВКА КРУТЯЩЕГО МОМЕНТА
Настройка должна происходить в соответствии с предписаниями действующих правил по технике безопасности. Для этого необходимо отрегулировать крутящий момент следующим образом:
- Отключить сетевое питание.
- Убрать крепежные винты картера редукторного двигателя.
- Жестким ключом 17 мм, НЕ входящим в комплект поставки, заблокировать вал двигателя (Fig.N-поз. "A").
  Другим ключом 13 мм, НЕ входящим в комплект поставки, завинтить самоконтрящуюся гайку (Fig.N-поз."B"), чтобы увеличить крутящий момент, или ослабить ее, что уменьшить крутящий момент.
- Установить на место защитную крышку редукторного двигателя и прикрепить ее винтами.

15) ПРИМЕНЕНИЕ АКТИВНЫХ ЗАЩИТНЫХ УСТРОЙСТВ
Если работа электродвигателя осуществляется в отсутствие человека, установить предохранительные устройства типа "C" или типа "E" в соответствии со стандартами EN 12453 и EN 12978. Если опасные края створки защищены с помощью активных бортиков, проверить, чтобы заявленные гайки были совместимы с приводным блоком. В частности, проверить, что:
a. дополнительный ход превышает 30 мм;
b. максимальная скорость превышает 9 м/мин, (11 м/мин в быстрой версии);
c. диапазон температур находится, по крайней мере, в пределах -20°C/+55°C;
d. время отклика совместимо с электродвигателем;
e. бортик адаптирован к защищаемому краю;"

ВНИМАНИЕ: Проверить, чтобы сила импульса, измеренная в точках, предусмотренных стандартом EN 12445, была меньше предусмотренной стандартом EN 12453.

ВНИМАНИЕ! Неправильная настройка может привести к причинению вреда людям, животным и имуществу.

POLSKI
РУССКИЙ

D812460 00101_03

1) VŠEOBECNÉ ÚDAJE
Pohon **DEIMOS AC A 600** nabízí široké možnosti instalace díky mimořádně nízké poloze pastorku, kompaktnosti pohonu a nastavení výšky a hloubky, které má k dispozici. Ruční nouzové ovládání se provádí velmi jednoduše pomocí odjišťovací páčky.
Zastavení na konci dráhy je řízeno elektromechanickými mikrospínači.

2) TECHNICKÉ ÚDAJE	
Napájení	110 - 120V 60Hz 220-230V 50/60 Hz(*)
Otáčky motoru	1400 min^{-1}
Spotřebovaný výkon	400 W
Kondenzátor	14 µF (220-230V) 50 µF (120V)
Tepelná ochrana	150° C
Izolační třída	F
Modul pastorku (standard)	4 mm (14 zubů)
Rychlost křídla vrat (standard)	9 m/min
Max. hmotnost křídla vrat -standard**	600kg (≈6000N)
Módulo pinhão (rychle)	4 mm (18 zubů)
Veloc. folha (rychle)	11 m/min
Peso max. folha-rychle**	370kg (≈3700N)
Max. točivý moment	18Nm
Redukční poměr	1/30
Reakce na náraz	Vid odstavec "POUŽITÍ AKTIVNÍCH OCHRANNÝCH ZAŘÍZENÍ"
Mazání	Permanentní mazací tuk
Ruční ovládání	Mechanické odjištění pomocí páčky
Typ používání	Sídlištní
Řídicí jednotka	SHYRA AC SL
Podmínky prostředí	od -20°C do +55°C
Stupeň ochrany krytím	IP24
Hluk	<70 dBA
Hmotnost pohonu	8,1 kg (≈81N)
Rozměry	Viz Fig. G
Maximální cyklus	5 cyklů/h s manipulací 50 s

(*) Zvláštní napájecí napětí na žádost.
** K dispozici žádné minimální nebo maximální rozměry pro řízenou část, která může být použita

3) PŘÍPRAVA VEDENÍ Fig. A
Elektrickou instalaci připravte v souladu s platnými normami pro elektrické instalace CEI 64-8, IEC 364, harmonizací HD384 a dalšími národními normami.

4) PŘÍPRAVA UPEVNĚNÍ MOTORU Fig.B
Podle rozměrů uvedených na Fig. B připravte výkop pro realizaci betonové desky se zapuštěnými kotevními šrouby pro základovou desku, kterou se upevňuje jednotka redukčního motoru.

5) ODSTRANĚNÍ KRYTU Obr. C
- Vyšroubujte dva přední šrouby (FIG. C - rif.1)
- Zatlačte podle obrázku (FIG.C - rif.2 - rif.3) a uvolněte kryt ze dvou zadních úchytů (FIG.C - rif.3A e FIG.C - rif.3B).
- Zvedněte kryt (FIG.C - rif.4).

6) MONTÁŽ MOTORU Fig. D

7) MONTÁŽ PŘÍSLUŠENSTVÍ POHONU Fig.E - E1
Doporučené typy hřebenové tyče (obr.H)

8) VYSTŘEDĚNÍ HŘEBENOVÉ TYČE VŮČI PASTORKU Fig. I - J1 - K

⚠ **NEBEZPEČÍ - Svařování smí provádět pouze osoby s příslušným svářečským oprávněním a vybavené individuálními ochrannými prostředky podle platných bezpečnostních předpisů Fig. L.**

9) PŘIPEVNĚNÍ KONZOL KONCOVÝCH SPÍNAČŮ FIG. F

10) PEVNÉ DORAZY Fig. L

⚠ **NEBEZPEČÍ - Brána musí být vybavená mechanickými dorazy jak na straně otevření, tak na straně zavření, aby nedošlo k vyjetí brány z horního vedení pojezdu. A musí být pevně připevněny k zemi, několik centimetrů za bodem elektrického zastavení.**

Poznámka: aktivní bezpečnostní lišta (Fig. L ref. 1) musí být nainstalována tak, aby nemohla být spuštěna mechanickými dorazy.

11) UČNÍ ODJIŠTĚNÍ (viz NÁVOD K OBSLUZE - Fig. 3 -).
Pozor: Nestrkejte PRUDCE do křídla vrat, ale DOPROVÁZEJTE je po celé dráze pojezdu.

12) PŘIPOJENÍ SVORKOVNICE Fig. M
Odstraňte kryt karty vypáčením podle pokynů (obr. M1-M2-M3).
Po protažení elektrických kabelů instalačními kanálky a po připevnění jednotlivých součástí automatického systému ve zvolených bodech se musí provést jejich připojení podle údajů v elektrických schématech v příslušných návodek k obsluze. Přívodní elektrický kabel se musí uchytit v kabelové průchodce (**FIG.M-ref.X**), ochranný vodič (zemnicí) s izolací žlutozelené barvy se musí připojit do příslušné svorky (**FIG.M-ref.Y**).

UPOZORNĚNÍ - Při připojování kabelů a instalaci dodržujte platné předpisy a zásady správné technické praxe. Vodiče napájené různým napětím se musí fyzicky oddělit nebo musí být vhodně izolované s dodatečnou izolací o síle alespoň 1 mm.
Vodiče se musí připevnit pomocí dalšího připevnění v blízkosti svorek, například páskami. Všechny propojovací kabely musí být dostatečně daleko od disipátorů.

13) ⚠ 📖 **PRO NASTAVENÍ PARAMETRŮ MOTORU ODKAZUJE ME NA PŘÍRUČKU ŘÍDICÍ JEDNOTKY**

⚠ **NEBEZPEČÍ - regulátor točivého momentu musí být nastaven před použitím automatického systému.**

14) SEŘÍZENÍ HNACÍHO MOMENTU
Seřízení se musí provést v souladu s platnými bezpečnostními normami. Za tímto účelem je nutné seřídit hnací moment takto:
- Vypněte napájení ze sítě.
- Vyšroubujte upevňovací šrouby skříně redukčního motoru.
- Pomocí klíče 17, NENÍ v příslušenství zajistěte klikový hřídel (obr. N pol. "A"). Dalším klíčem 13, který NENÍ v příslušenství, utáhněte samosvornou matici (obr. N pol. "B") pro zvýšení momentu nebo ji povolte pro snížení hnacího momentu.
- Nasaďte ochranný kryt převodového motoru a zajistěte jej šrouby.

15) POUŽITÍ AKTIVNÍCH OCHRANNÝCH ZAŘÍZENÍ
Pokud činnost motoru probíhá bez přítomnosti člověka, musí se nainstalovat bezpečnostní zařízení typu "C" nebo "E" podle normy EN12453 a v souladu s normou EN12978. Pokud se nebezpečné okraje křídel chrání pomocí aktivních bezpečnostních lišt, zkontrolujte, zda jsou uvedené údaje kompatibilní s pohonnou jednotkou. Zejména zkontrolujte, zda:
a. přeběh je větší než 30 mm;
b. maximální rychlosti je větší než 9 m/min, (11 m/min rychlá verze);
c. rozsah teplot je alespoň -20°C +55°C;
d. doba odezvy je kompatibilní s motorem;
e. bezpečnostní lišta je vhodná pro typ chráněného okraje;"

⚠ **POZOR: Zkontrolujte, zda hodnota síly střetu, měřená v bodech podle normy EN 12445, je menší než je uvedeno v normě EN 12453.**

POZOR! Chybné nastavení může způsobit škody na osobách, zvířatech nebo věcech.

INSTALLATIEHANDLEIDING

1) ÜRÜNÜN GENEL ÇERÇEVESİ
Pinyon dişlisinin oldukça aşağıda yer alan konumu, aktüatörün derli toplu şekli ve yükseklik ve derinlik ayarlarının yapılabilmesi sayesinde **DEIMOS AC A 600** aktüatörü çok değişik montaj isteklerine uyabilir. Ayarlanabilen elektronik tork sınırlayıcı, ezilme tehlikesine karşı güvenliği garanti eder. Acil durumda elle serbest bırakma manevrası, bir levye aracılığı ile büyük kolaylıkla uygulanır.
Strok sonunda durma, elektromekanik mikro siviçler ile kontrol edilir.

2) TEKNİK VERİLER	
Güç kaynağı	110 - 120V 60Hz 220-230V 50/60 Hz(*)
Motor turları	1400 min^{-1}
Çekilen güç	400 W
Kondansatör	14 µF (220-230V) 50 µF (120V)
Termik koruma	150° C
Yalıtım sınıfı	F
Pinyon dişlisi modülü (standard)	4mm (14 diş)
Kanat hızı (standard)	9m/dak
Kanat max ağırlığı-standard**	600kg (≈6000N)
Pinyon dişlisi modülü (hızlı)	4mm (18 diş)
Kanat hızı (hızlı)	11m/dak
Kanat max ağırlığı-hızlı**	370kg (≈3700N)
Maksimum tork	18Nm
Redüksiyon oranı	1/30
Darbeye karşı reaksiyon	Bakın paragraf "AKTİF KORUMA CİHAZLARININ UYGULANMASI"
Yağlama	Daimi gresli
Manuel manevra	Levyeli mekanik serbest bırakılma
Kullanım tipi	Konut tipi
Kontrol ünitesi	SHYRA AC SL
Ortam şartları	-20°C ile + 55°C arasında
Koruma sınıfı	IP24
Gürültü	<70dBA
İşletme mekanizması ağırlığı	8,1 kg (≈81N)
Boyutlar	Bakın **Fig. G**
Maksimum çevrim	50s manevra ile 5 çevrim/h

(*) İstek üzerine özel voltajlar olabilir.
** Kullanılması mümkün olan yönlendirilen kısım için minimum veya maksimum ölçüler öngörülmemiştir

3) BORULARIN HAZIRLANMASI Fig.A
Elektrik tesisatını, yürürlükteki CEI 64-8 ve HD384'e uyan IEC364 hükümlerine göre ve elektrik tesisatları için yürürlükte bulunan ulusal standartları referans olarak alarak hazırlayın

4) MOTOR SABİTLEME HAZIRLIĞI Fig.B
- **Fig.B**'de belirtilen ölçülere uyarak, redüktör grubunun sabitlenmesi amacıyla taban plakasının ankoraj cıvatalarının gömüleceği beton dökülecek bir çukur kazın.

5) KAPLAMA KARTERİ ÇIKARILMASI Fig.C
- İki özel ön vidayı çözün (FIG. C - rif.1)
- Karteri, iki arka ufak bloktan (FIG.C - rif.2 - rif.3) çözerek çıkarmak için, resimde (FIG.C - rif.3A e FIG.C - rif.3B) belirtildiği gibi itin.
- Karteri yukarı kaldırın (FIG.C - rif.4).

6) MOTOR MONTAJI Fig.D

7) TRANSMİSYON AKSESUARLARININ MONTAJI Fig.E- E1
Tavsiye edilen kremayer tipleri (fig.H)

8) PİNYON DİŞLİSİNE GÖRE KREMAYERİN HİZALANMASI Fig.I - J1 - K
TEHLİKE- Kaynaklama işlemi ehliyet sahibi ve yürürlükteki güvenlik standartları tarafından öngörülen kişisel koruyucu donanımlar ile donatılmış kişi tarafından gerçekleştirilmelidir Fig.L.

9) LİMİT SVİÇLERİ BRAKETLERİNİN MONTAJI FIG.F

10) KAPI STOPLARI Fig.L
TEHLİKE – Kapının üst kılavuzdan dışarıya çıkmasını önlemek için kapı gerek açılma gerekse kapanmada mekanik durdurma takozları ile donatılmış olmalıdır. Bunlar, elektrikle durdurma noktalarının birkaç santimetre ötesinde sıkıca yere sabitlenmelidir.

Not: aktif güvenlik kenarı (Fig.L rif.1) mekanik stoplar tarafından etkin kılınamayacak şekilde kurulmalıdır.

11) ELLE SERBEST BIRAKMA (Bakın KULLANIM KILAVUZU **–Fig.3-).**
Dikkat Giriş kapısının kanadını ŞİDDETLİ ŞEKİLDE itmeyin; tam tersine tüm parkuru boyunca kaymasına YARDIM EDİN

12) TERMİNAL KUTUSU BAĞLANTISI Fig. M
Kart kapağını (Fig. M1-M2-M3) bağlamında gösterilmiş olduğu gibi çözerek çıkarınız.
Uygun elektrikli kablolar ufak kanallara geçirildikten ve otomasyon sisteminin çeşitli komponentleri önceden belirlenmiş noktalarda sabitlendikten sonra, ilgili kullanım kılavuzlarında belirtilen talimatlar ve şemalar uyarınca bunların bağlanmasına geçilir. Şebeke kablosu, özel kablo kenedinde (**FIG.M-rif.X**) ; sarı/yeşil renkli yalıtıcı kılıflı koruma (toprak) kondüktörü, özel kablo tutucuya (**FIG.M-rif.Y**) .

UYARILAR - Kablo çekme ve montaj işlemlerinde yürürlükteki standartlara ve her halükarda iyi teknik prensiplerine uyulması gerekir. Farklı gerilimler ile beslenen kondüktörler, fiziksel olarak ayrılmalı veya en az 1 mm'lik ek yalıtım ile uygun şekilde yalıtılmalıdır.
Kondüktörler, klemenslerin yakınında ilave bir sabitleme öngörülerek, örneğin kenetler aracılığı ile oynamayacak şekilde tespit edilmelidir. Bütün bağlantı kabloları, dağıtıcılardan uygun şekilde uzak tutulmalıdır.

13) MOTOR PARAMETRELERİNİN AYARI İÇİN SANTRAL KILAVUZUNU REFERANS OLARAK ALIN

TEHLİKE - Tork ayarlayıcı, otomasyon sistemini işler kılmadan önce kalibre edilmelidir.

14) MOTRİS TORKUNUN AYARI
Ayarlama, yürürlükteki güvenlik normları doğrultusunda öngörülenlere uygun olarak gerçekleştirilmelidir. Bundan dolayı, motris torkunun aşağıda belirtildiği gibi ayarlanması gerekir:
- Şebekeden enerji beslemesini kesin.
- Redüktörlü motor karterinin sabitleme vidalarını çözün.
- Birlikte ikmal edilmeyen 17'lik sabit anahtarla motor milini kilitleyin (Fig.N-rif. "A"). Birlikte tedarik EDİLMEYEN 13'lük diğer bir anahtar ile kendiliğinden kilitlenen somunu (Fig.N-rif. "B") torku artırmak için sıkıştırın veya torku azaltmak için gevşetin.
- Redüktörlü motorun koruma kapağını yeniden yerine yerleştirin ve vidalarla sabitleyin.

15) AKTİF KORUMA CİHAZLARININ UYGULANMASI
Motorun işlemesi, insan mevcut şeklinde değilse, EN12453 standardına göre ve EN12978 standardına uygun "C" tipi bir güvenlik tertibatı veya "E" tipi bir güvenlik cihazını kurun. Kanadın tehlikeli kenarları aktif güvenlik kenarları ile korunmuyor ise, beyan edilen verilerin motorizasyon ünitesi ile uyumlu olduklarını kontrol edin. Özellikle aşağıdakileri kontrol edin:
a. ekstra strokun 30 mm üstünde olduğunu;
b. maksimum hızın 9m/dak üstünde olduğunu, (11m/dak yerel versiyon);
c. sıcaklık aralığının en az -20°C+55°C olduğunu;
d. tepki süresinin motorla uyumlu olduğunu;
e. güvenlik kenarının korunacak kenar tipine uygun olduğunu;"

DİKKAT: EN12445 standardı tarafından öngörülen noktalarda ölçülen darbe gücü değerinin, EN 12453 standardında belirtilenden daha düşük olduğunu kontrol edin.

DİKKAT! Hatalı bir ayar kişilere, hayvanlara veya eşyalara hasarlar verebilir.

FIG. 2

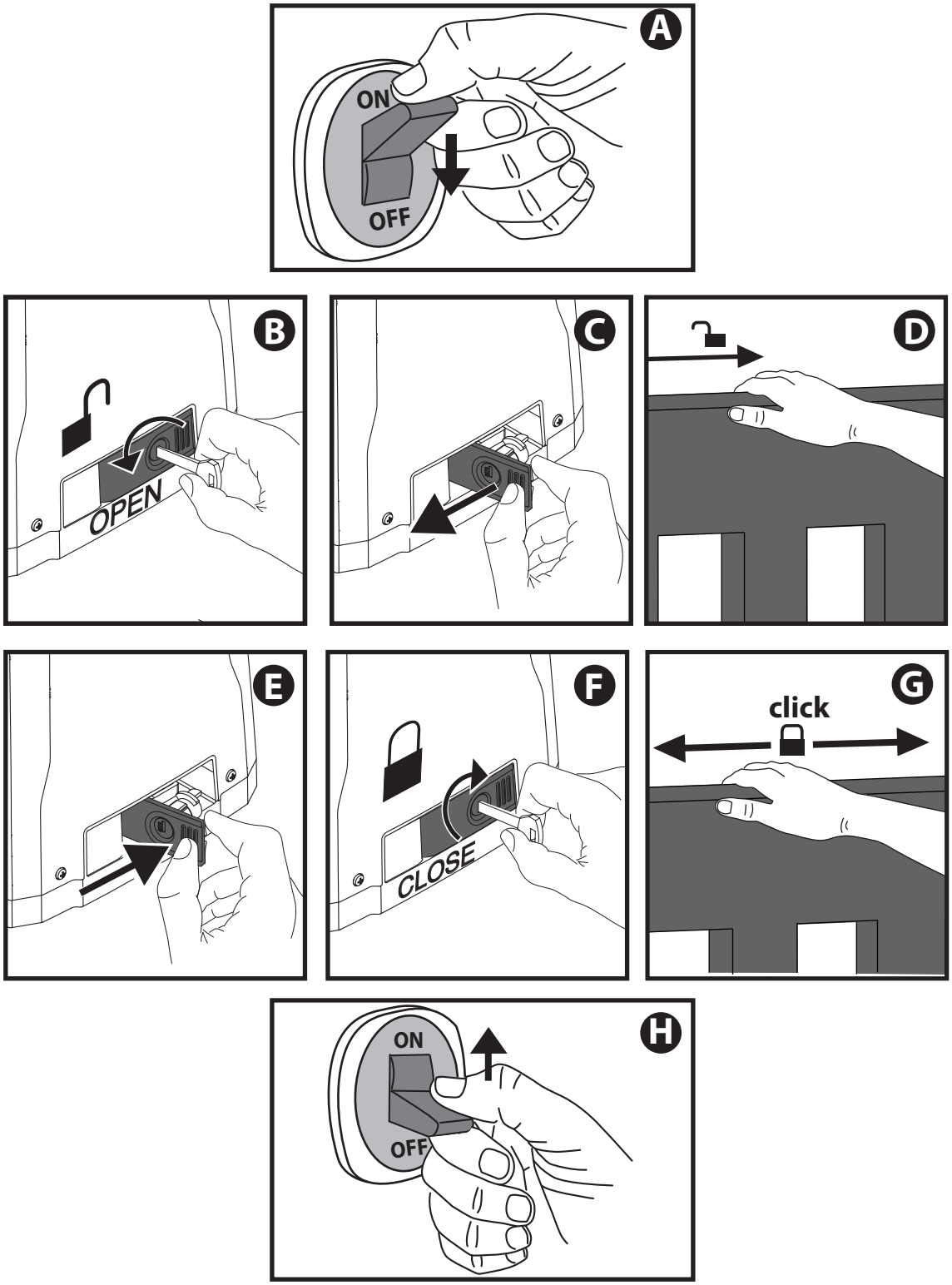

www.bft-automation.com

BFT Spa
Via Lago di Vico, 44 **ITALY**
36015 Schio (VI)
T +39 0445 69 65 11
F +39 0445 69 65 22

SPAIN
BFT GROUP ITALIBERICA DE AUTOMATISMOS SL
Camí de Can Bassa, 6, 08401
Granollers, Barcelona, Spagna

FRANCE
AUTOMATISMES BFT FRANCE SAS
50 rue jean zay
69800 Saint-Priest, Francia

GERMANY
BFT ANTRIEBSSYSTEME GMBH
Faber-Castell-Straße 29, 90522
Oberasbach, Germania

UNITED KINGDOM
BFT AUTOMATION UK LTD
Unit C2-C3 The Embankment Business Park, Vale Road Heaton Mersey Stockport Cheshire SK4 3GLUnited Kingdom

BFT AUTOMATION (SOUTH) LTD
Enterprise House Murdock Road, Dorcan, Swindon, England, SN3 5HY

PORTUGAL
BFT PORTUGAL SA
Urb. Pedrulha lote 9 - Apartado 8123, 3025-248 Coimbra Portugal

POLAND
BFT POLSKA SP ZOO
Marecka 49, 05-220 Zielonka,Polonia

IRELAND
BFT AUTOMATION IRELAND
Unit D3 City Link Business Park, Old Naas Road, Dublin

CROATIA
BFT ADRIA DOO
Obrovac 39, 51218, Dražice, Croazia

CZECH REPUBLIC
BFT CZ SRO
Ustecka 533/9, 184 00 Praha 8, Czech

TURKEY
BFT OTOMASYON KAPI
Şerifali Mahallesi, no, 34775
Ümraniye/İstanbul, Turchia

U.S.A.
BFT AMERICAS INC.
1200 S.W. 35th Avenue Suite B Boynton Beach FL 33426

AUSTRALIA
BFT AUTOMATION AUSTRALIA PTY
29 Bentley St, Wetherill Park NSW 2164, Australia

EMIRATES
BFT MIDDLEEAST FZCO
FZS2 AA01 -PO BOX 262200, Jebel Ali Free Zone South Zone 2 , Dubai - United Arab

NEW ZEALAND
BFT AUTOMATION NEW ZEALAND
224/A Bush Road, Rosedale, Auckland, New Zealand