А–А(1:5)

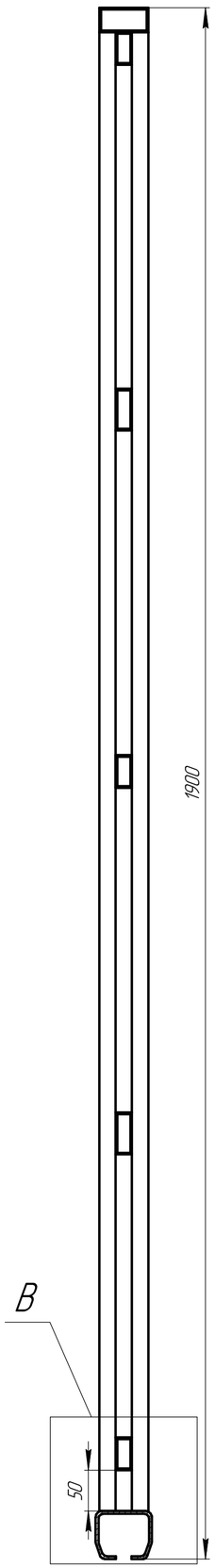

Вид с Улицы (1:15)

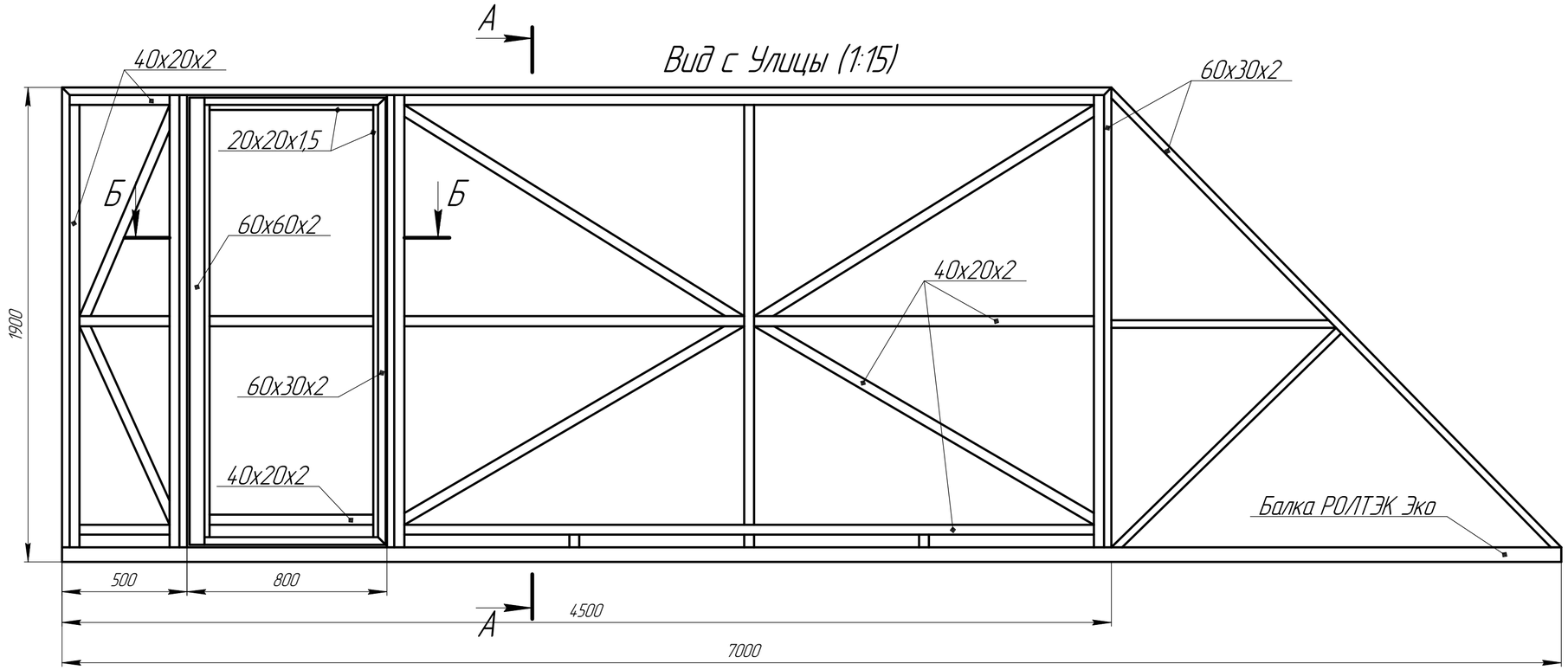

В(1:1)

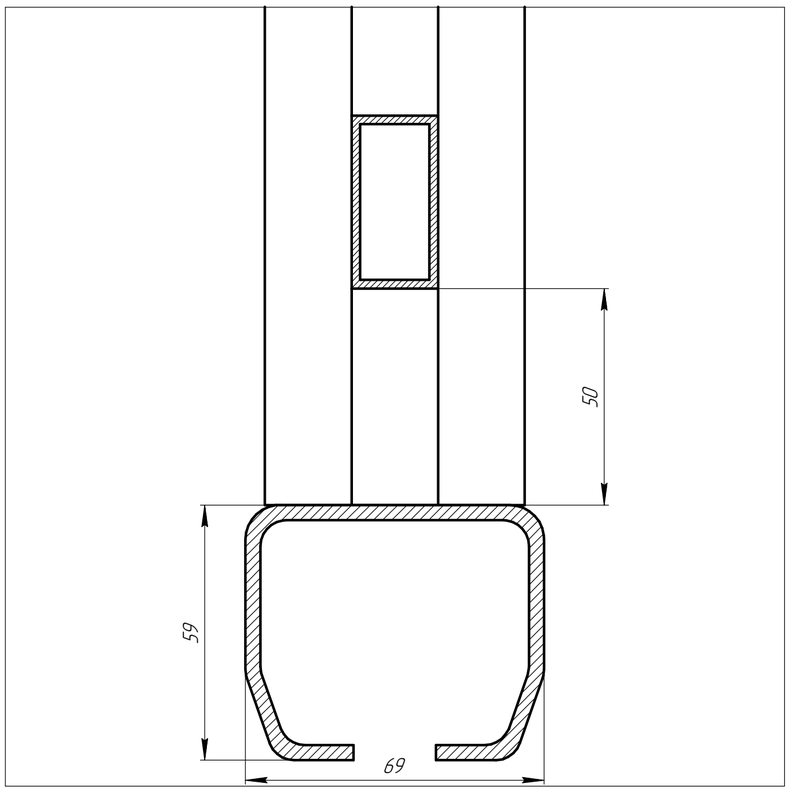

Б–Б(1:7)

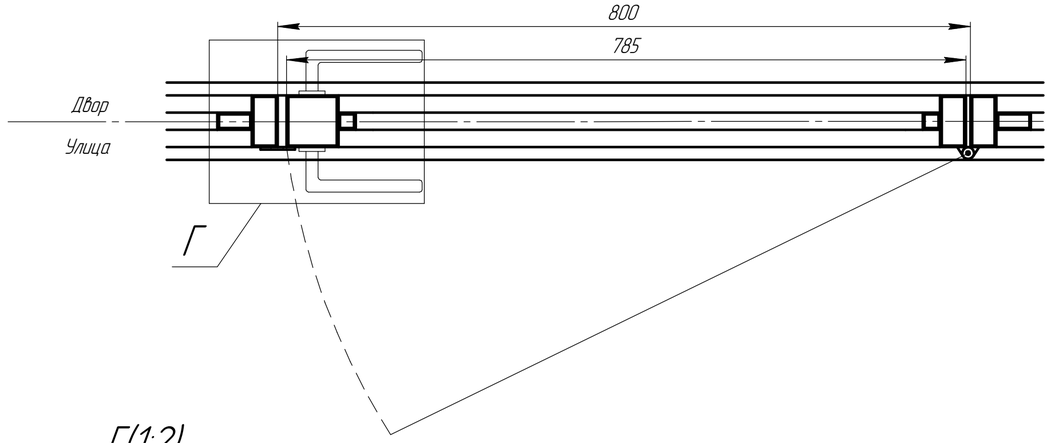

Г(1:2)

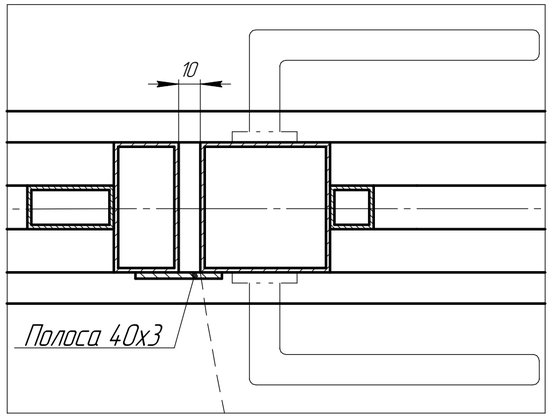

Изм.	Лист	№ докум.	Подп.	Дата	Ворота Эко с КВ	Лит.	Масса	Масштаб
Разраб.		Морозов О.Н.						1:25
Пров.						Лист	Листов 1
Т.контр.						ЕвроСистемы	
Н.контр.							
Утв.							

Перв. примен. | Справ. № | Подп. и дата | Инв. № дубл. | Взам. инв. № | Подп. и дата | Инв. № подл.

Копировал | Формат А2