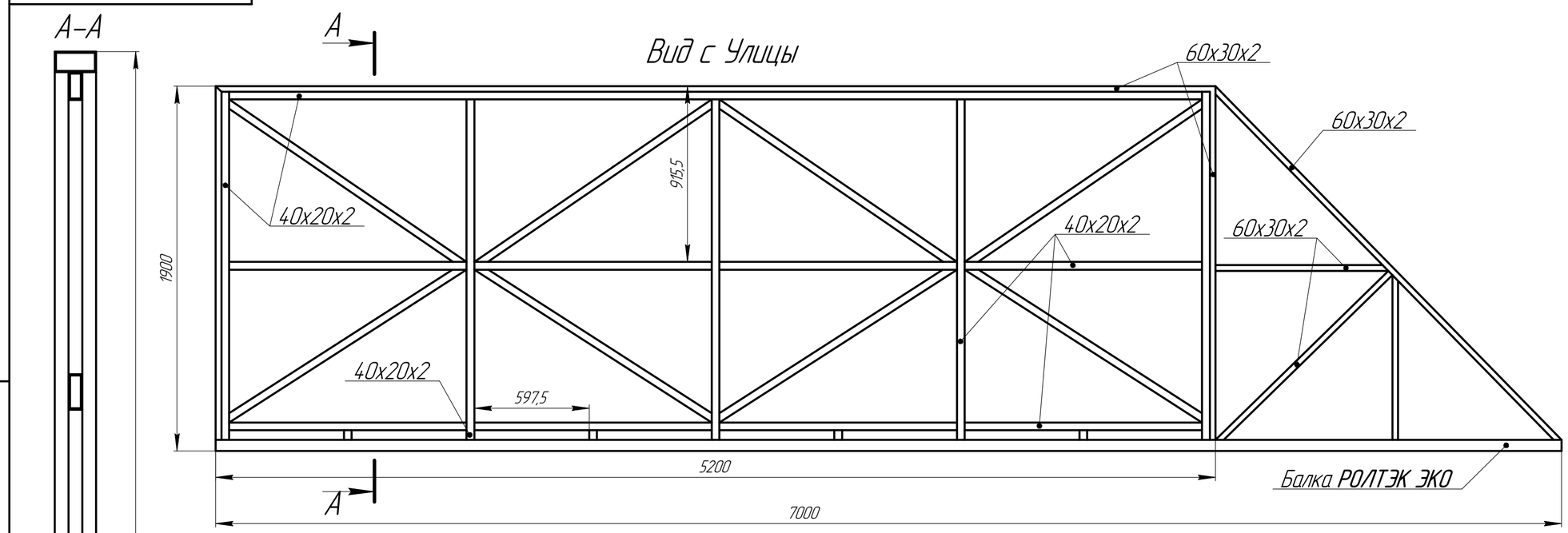

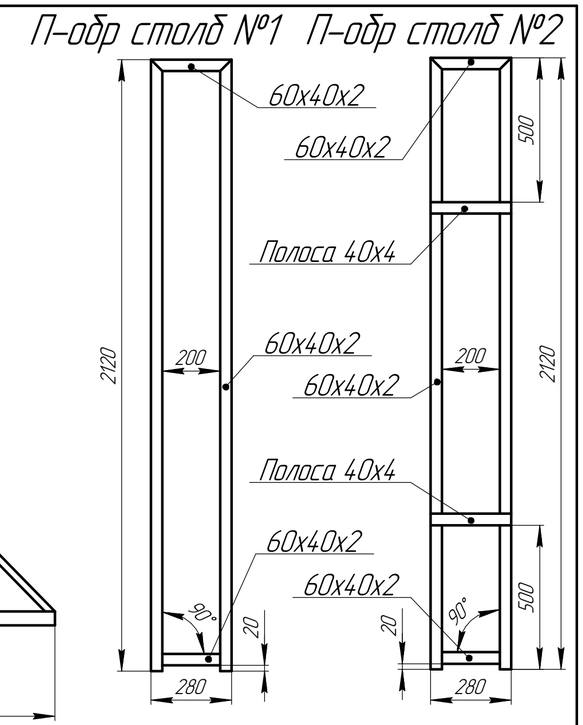

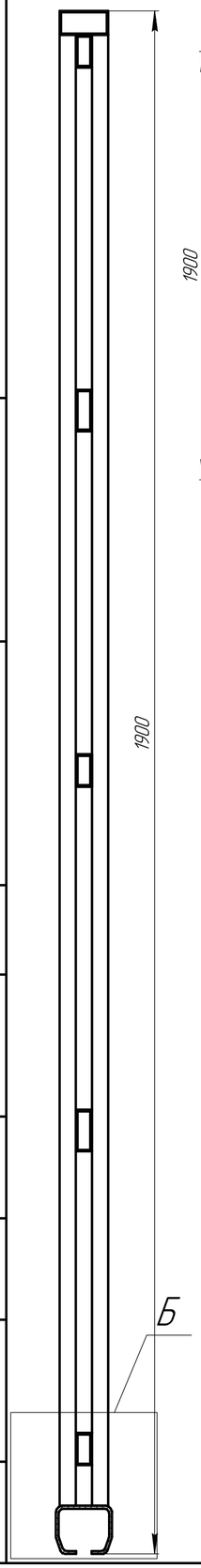

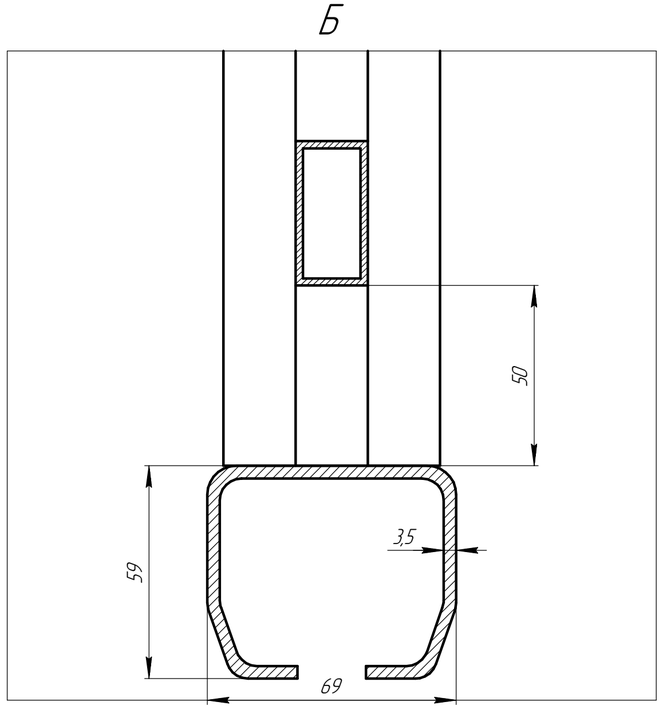

Изм.	Лист	№ докум.	Подп.	Дата	ВО Эко 5200	Лит.	Масса	Масштаб 1:25
Разраб.		Морозов О.Н.				Лист	Листов 1	
Пров.								
Т.контр.								
Н.контр.					Дата изг.	ЕвроСистемы		
Утв.								

Перв. примен. | Справ. № | Подп. и дата | Инв. № дубл. | Взам. инв. № | Подп. и дата | Инв. № подл.

Копировал | Формат А2