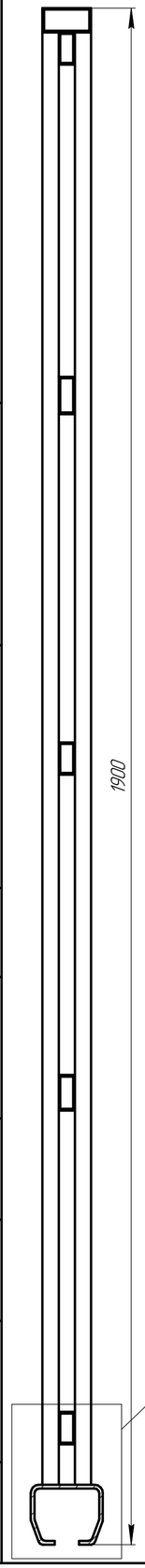

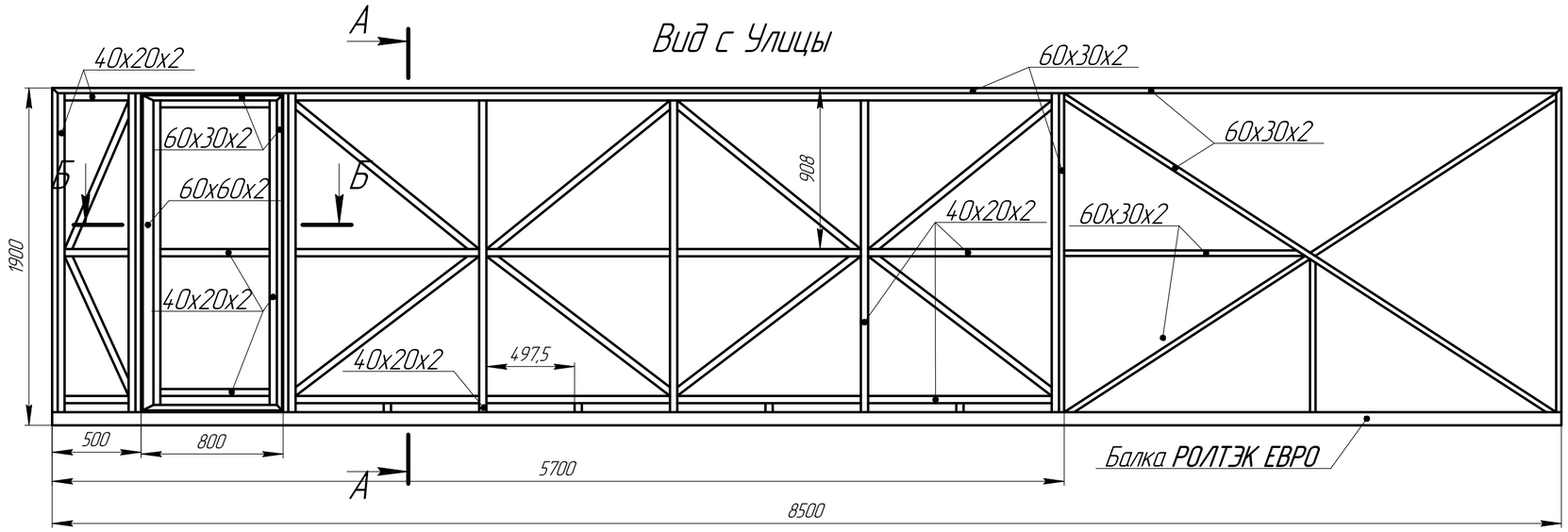

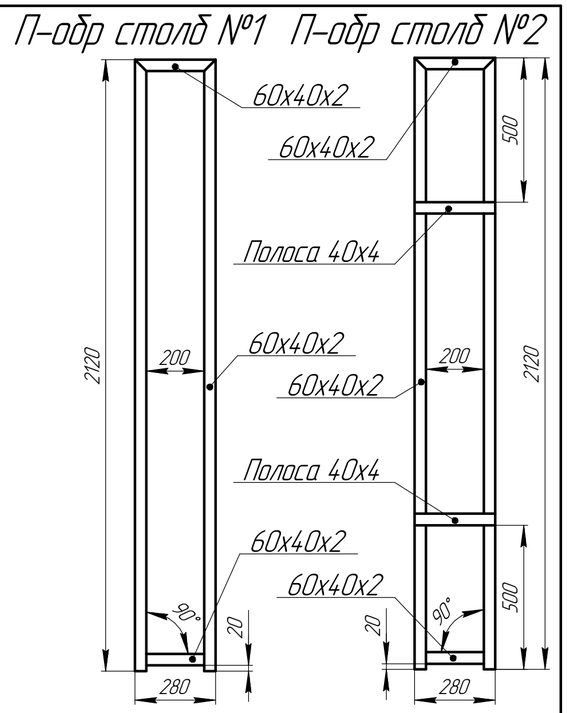

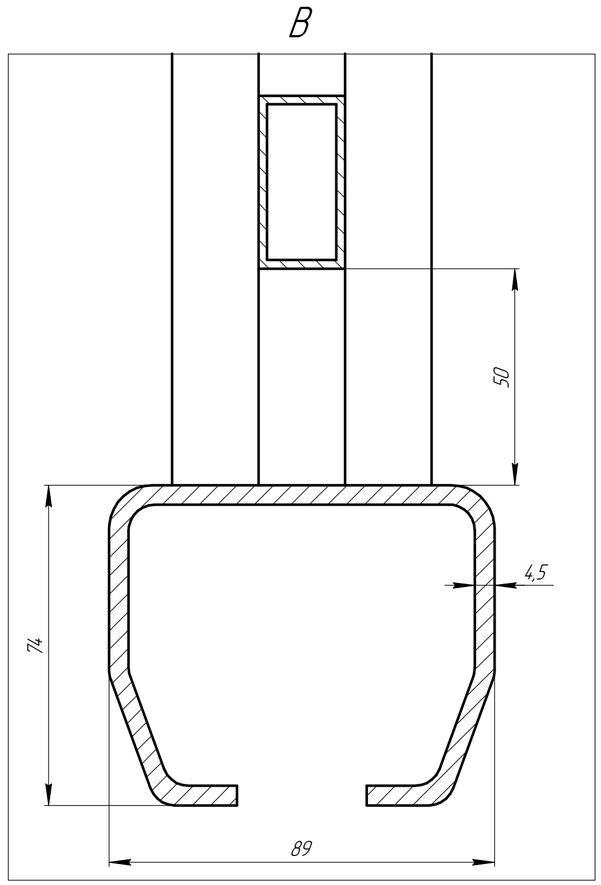

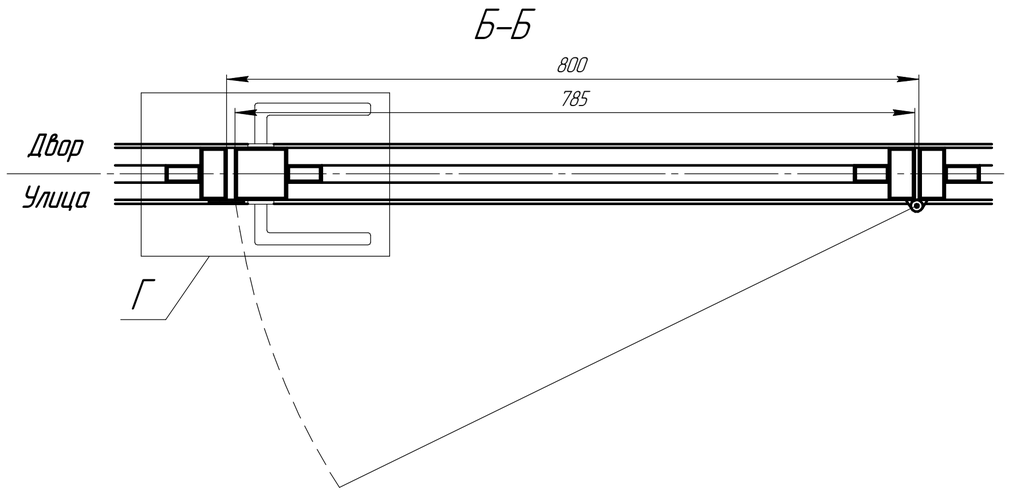

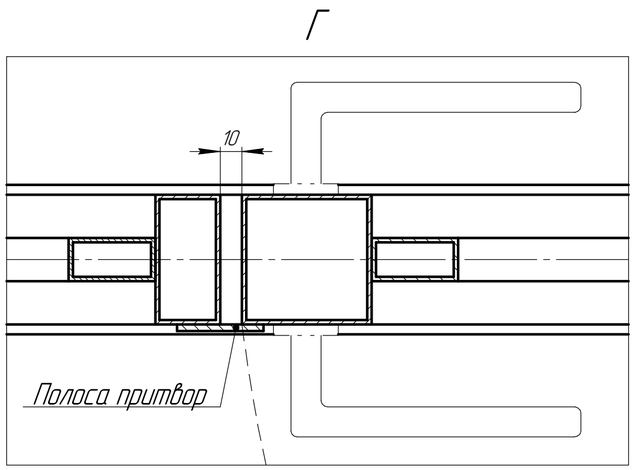

Изм.	Лист	№ докум.	Подп.	Дата	ВО Евро 5700 КВ	Лит. / Масса	Масштаб 1:25
Разраб.		Морозов О.Н.				Лист	Листов 1
Пров.							
Т.контр.					Дата изг.	ЕвроСистемы	
Н.контр.							
Утв.							

Перв. примен. | Справ. № | Подп. и дата | Инв. № дубл. | Взам. инв. № | Подп. и дата | Инв. № подл.

Копировал | Формат А2